Malaguti
IDEE IN MOTO

PHANTOM F 12 R-50 A.C.
KAT EURO 2 (‘09 - ZJM 83008907)

INDICE TAVOLE TELAIO — FRAME - INDEX OF THE TABLES

TAV. A	TAV. C	TAV. D	TAV. E	TAV. F	TAV. G	TAV. H
TAV. I	TAV. I1	TAV. L	TAV. M	TAV. N	TAV. OO	TAV. O

INDICE TAVOLE MOTORE — ENGINE - INDEX OF THE TABLES

TAV. R	TAV. R 2	TAV. S (1)	TAV. T (1)	TAV. U (1)		

F12 R 50 AC - KAT EURO 2
Telaio & serbatoio
Fuel tank & frame

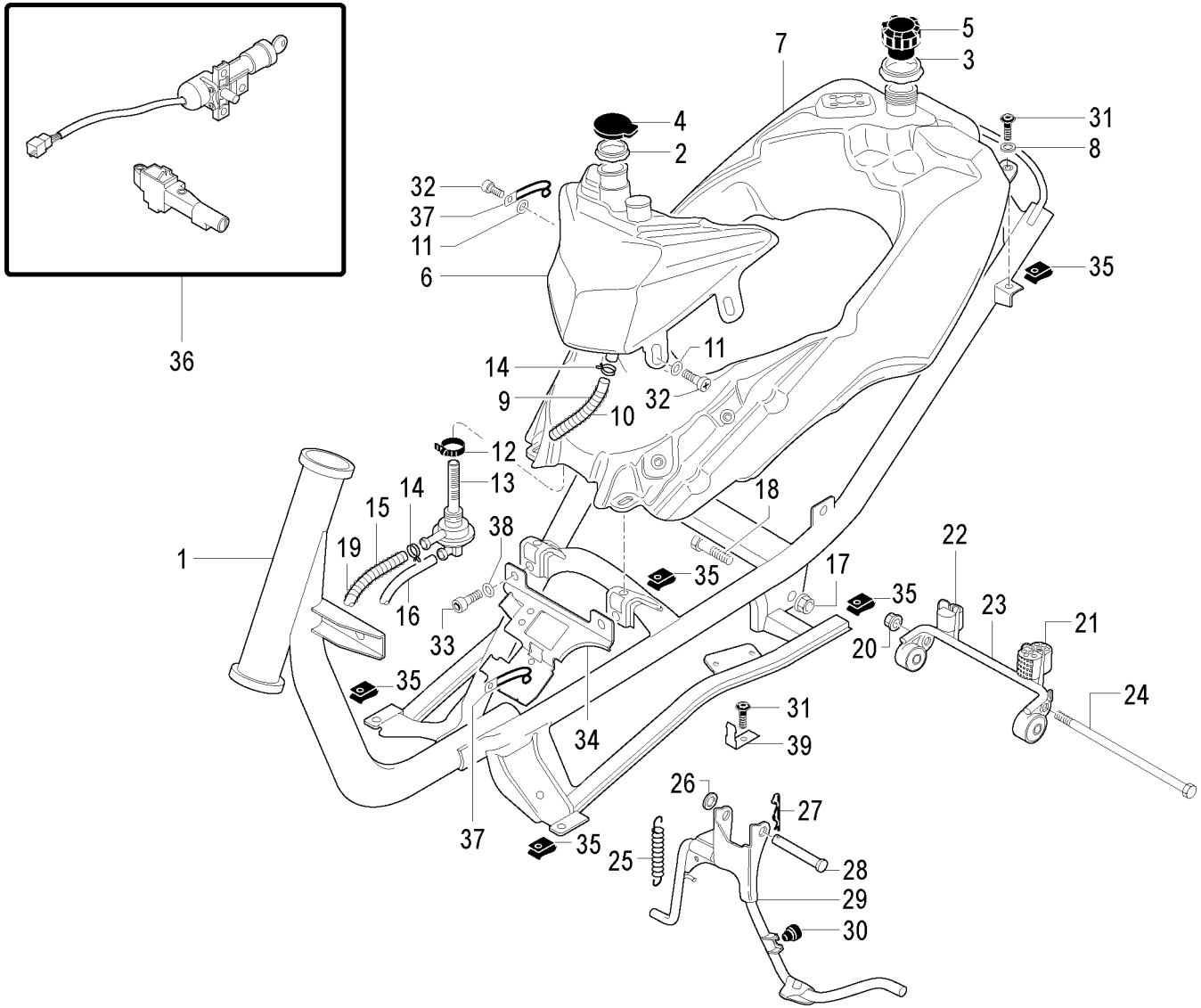

TORNA ALL'INDICE

F12 R 50 AC - KAT EURO 2
Telaio & serbatoio
Fuel tank & frame

Nr.	Codice	Q.tà	Descrizione	Description
1	156.133.99	1	Telaio	Frame
2	071.441.03	1	Coperchio tappo serbatoio olio	Oil tank cap cover
3	071.442.03	1	Coperchio tappo serbatoio benzina	Fuel tank cap cover
4	071.144.00	1	Tappo serbatoio olio	Oil tank cap
5	092.016.03	1	Tappo serbatoio benzina	Fuel tank cap
6	069.027.00	1	Serbatoio olio	Oil tank
7	161.098.00	1	Serbatoio benzina	Fuel tank
8	150.150.14	4	Boccola serbatoio	Collar
9	150.411.00	1	Tubo olio	Oil pipe
10	147.183.13	1	Molla tubo olio	Oil pipe spring
11	184.079.13	3	Rondella	Washer
12	167.031.00	2	Fascetta stringitubo	Clamp
13	093.045.00	1	Rubinetto benzina	Fuel cock
14	167.018.13	6	Fascetta tubo benzina	Fuel pipe clamp
15	180.010.64	1	Tubo benzina (filtro - pescaggio)	Fuel hose (filter - outlet)
16	180.003.65	1	Tubo benzina (depressione)	Fuel hose (depression)
17	185.012.00	3	Dado fulcro bilanciere	Engine mount fixing nut
18	190.027.14	2	Perno supporto motore	Engine mount bolt
19	147.080.13	1	Molla tubo benzina	Fuel pipe spring
20	185.011.00	1	Dado fulcro motore	Lower engine mount nut
21	071.929.00	1	Tampone gomma	Buffer
22	071.930.00	1	Tampone gomma	Buffer
23	174.051.99	1	Attacco motore completo	Engine mount bracket
24	190.086.13	1	Perno motore	Lower engine mount bolt
25	147.109.13	1	Molla cavalletto doppia	Main stand spring
26	071.140.03	1	Rondella in gomma	Main stand washer
27	184.011.00	1	Copiglia	Split pin
28	150.177.15	1	Perno cavalletto	Main stand pivot pin
29	158.079.99	1	Cavalletto centrale completo	Main stand assy
30	072.089.03	1	Gommino paracolpi cavalletto	Main stand bump stop
31	184.356.00	4	Viti fissaggio serbatoio benzina	Fuel tank fixing screw
32	184.009.00	3	Vite fissaggio serbatoio olio	Screw
33	184.104.13	3	Vite fissaggio piastra componenti	Screw
34	310.902.00	1	Piastra componenti elettrici	Bracket electrical devices
35	184.201.00	20	Prestola M6	Clip M6
36	090.079.00	1	Kit serrature	Lock set
37	167.039.00	3	Fascetta	Clamp
38	184.051.13	3	Rondella	Washer
39	191.146.13	1	Piastra supporto CDI	CDI fixing plate

TORNA ALL'INDICE

F12 R 50 AC - KAT EURO 2
Carrozzeria anteriore
Front body

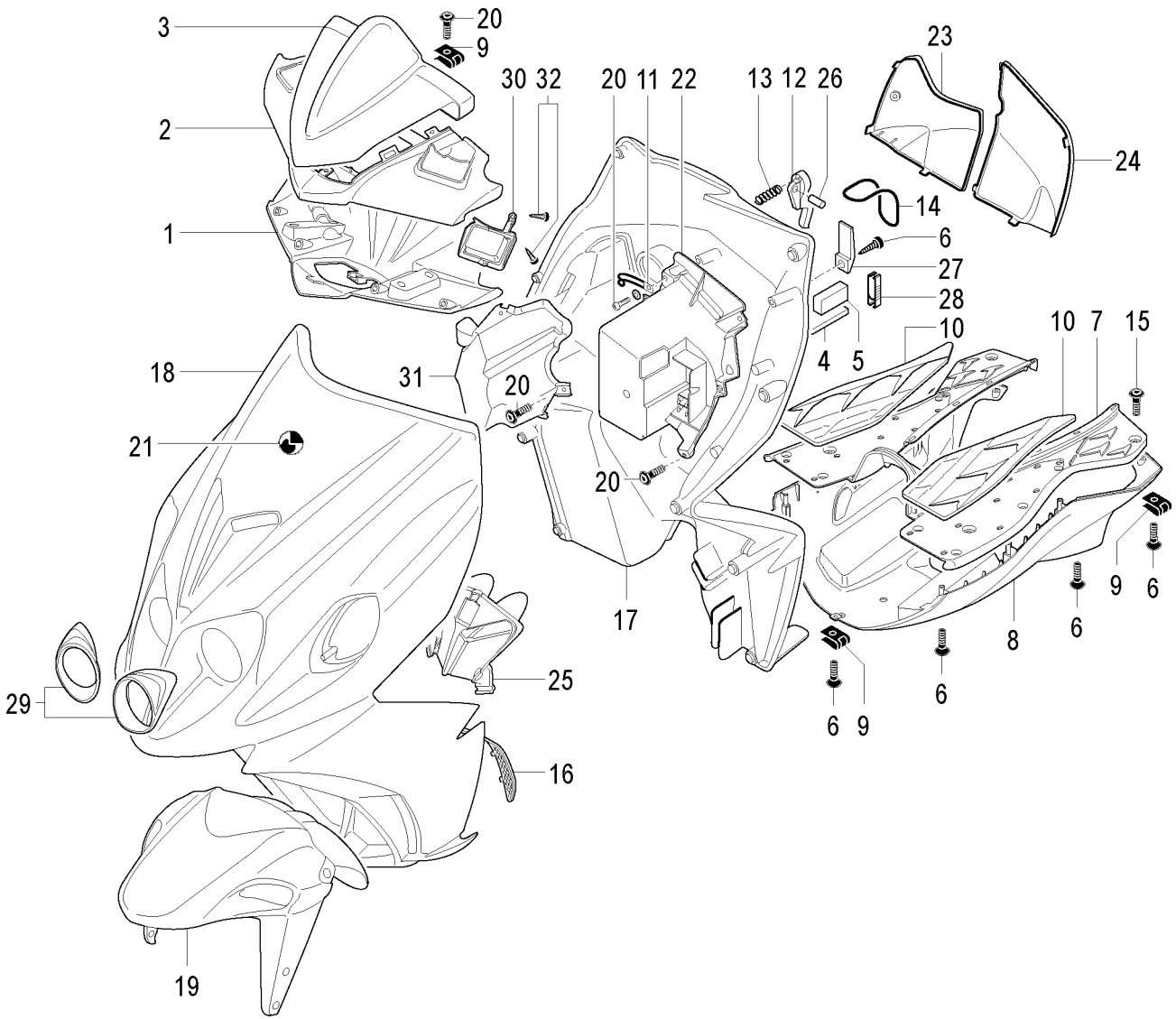

TORNA ALL'INDICE

F12 R 50 AC - KAT EURO 2
Carrozzeria anteriore
Front body

Nr.	Codice	Q.tà	Descrizione	Description
1	071.927.03	1	Coprimanubrio inferiore	Handlebar cover (lower)
2	071.932. - -	1	Coprimanubrio superiore *	Handlebar cover (upper) *
3	071.928.03	1	Cornice cruscotto	Dashboard rim
4	072.077.00	1	Profilato	Protection
5	072.077.01	1	Profilato	Protection
6	184.390.00	20	Vite scudo paragambe	Fairing screw
7	064.045.03	1	Pedana in plastica	Foot board panel
8	063.291. - -	1	Puntone *	Belly pan *
9	184.007.00	20	Prestola	Clip
10	064.046.03	1	Pedana in gomma in coppia	Mat set
11	167.039.00	2	Fascetta	Clamp
12	071.916.03	1	Gancio borsa	Bag handle hook
13	147.182.00	1	Molla gancio borsa	Bag handle spring
14	072.167.00	1	Elastico ferma batteria	Battery fixing belt
15	184.356.00	8	Vite pedana - carena	Footboard bolt
16	056.086.03	1	Convogliatore dx/sx scudo	R/h-l/h conveyor
17	065.124.03	1	Paragambe	Front inner shield
18	066.270. - -	1	Scudo anteriore *	Front shield *
19	055.073. - -	1	Parafango anteriore *	Front mudguard *
20	184.071.15	4	Viti autofilettante coprimanubrio	Handlebar cover screw
21	181.481.00	1	Marca scudo " M "	Front shield label
22	071.931.03	1	Scatola porta batteria	Battery box
23	071.933.03	1	Sportello liquido refrigerante	Water cooler cover
24	071.934.03	1	Sportello vano batteria	Battery cover
25	071.918.03	1	Grondaia scudo	Front shield rim
26	150.392.00	1	Spina gancio borsa	Bag handle pin
27	071.940.03	1	Gancio batteria	Battery hook
28	071.389.00	1	Pinzetta fusibili	Fuse plier
29	071.914.16	2	Cornice faro anteriore	Head light rim
30	071.942.03	1	Coperchio pompa sx	Master cylinder cover
31	071.957.03	1	Vano porta oggetti	Glove box
32	184.067.13	2	Vite coperchio pompa sx	Screw
- -	181.482. - -	1	Serie marche *	Label set *

TORNA ALL'INDICE

F12 R 50 AC - KAT EURO 2
Carrozzeria posteriore
Rear body

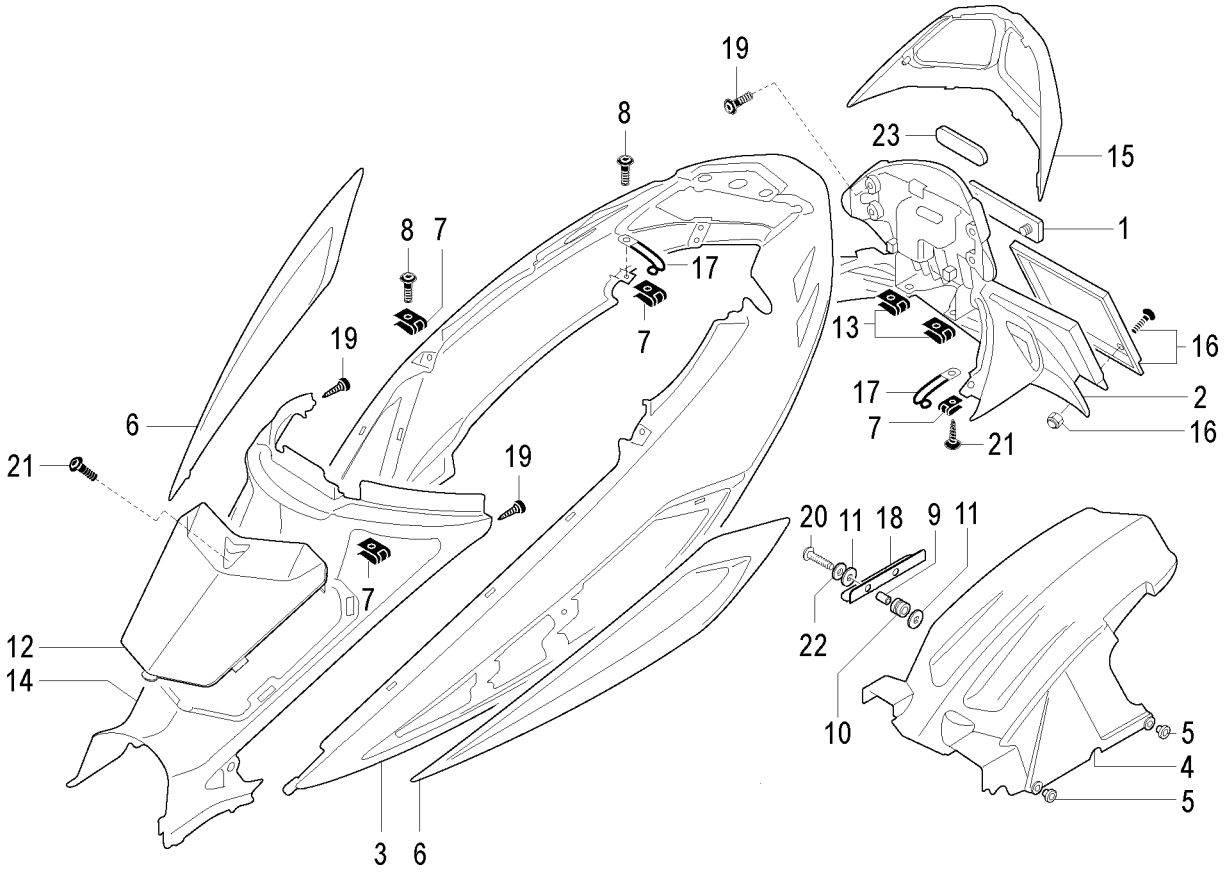

TORNA ALL'INDICE

F12 R 50 AC - KAT EURO 2
Carrozzeria posteriore
Rear body

Nr.	Codice	Q.tà	Descrizione	Description
1	071.117.01	1	Catadiottro rosso	Red reflector
2	063.284.03	1	Codino parafango	Rear mudguard tail
3	063.283. - -	1	Carena posteriore *	Rear fairing *
4	056.087.07	1	Copriruota posteriore	Rear mudguard
5	150.148.14	2	Boccola	Rear hugger fixing bolts
6	071.915.03	1	Prese d' aria in coppia	Air intake grilles
7	184.007.00	20	Prestola	Clip
8	184.356.00	6	Vite pedana - carena	Footboard screw
9	150.043.00	2	Distanziale	Spacer
10	080.002.07	2	Gommino	Grommet
11	072.087.00	4	Rondella speciale	Washer
12	071.756.00	1	Sportello copritunnel	Cover
13	184.201.00	2	Prestola M6	Clip M6
14	063.281.03	1	Copritunnel sottosella	Under seat cover
15	071.935.87	1	Cornice fanale posteriore	Tail light rim
16	008.010.00	1	Portatarga	License plate
17	167.039.00	3	Fascetta	Clamp
18	310.911.00	1	Piastra fissaggio copriruota	Plate
19	184.378.00	6	Vite codino - copritunnel	Screw
20	184.365.00	2	Vite parafango	Screw
21	184.377.00	3	Vite codino - sportello tunnel	Screw
22	184.051.13	2	Rondella	Washer
23	181.430.00	1	Marca codino	Label
- -	181.482. - -	1	Serie marche *	Label set *

Nr.	Codice	Q.tà	Descrizione	Description

TORNA ALL'INDICE

F12 R 50 AC - KAT EURO 2
Vano casco & gruppo sella
Helmet case & seat

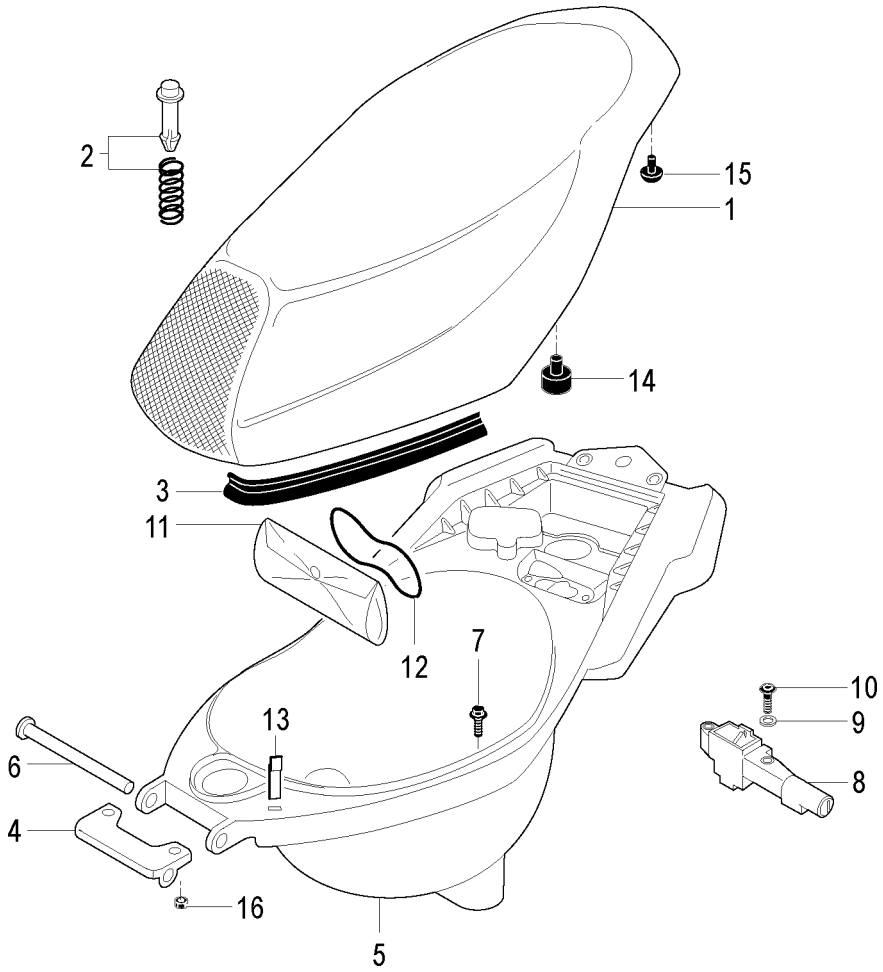

TORNA ALL'INDICE

F12 R 50 AC - KAT EURO 2
Vano casco & gruppo sella
Helmet case & seat

Nr.	Codice	Q.tà	Descrizione	Description
1	106.112.03	1	Sellone	Seat
2	071.373.00	1	Push-up apertura sella	Seat push-up
3	072.061.03	1	Guarnizione sella	Seat base seal
4	188.040.99	1	Supporto sella	Seat hinge bracket
5	065.113.03	1	Vano portacasco	Helmet case
6	150.174.13	1	Tubo fulcro sella	Seat hinge pin
7	190.022.00	4	Vite fissaggio vano porta casco	Bolt
8	090.047.00	1	Serratura sella	Seat lock
9	150.148.14	2	Boccola	Collar
10	190.023.00	2	Vite fissaggio serratura	Screw
11	086.114.00	1	Trousse attrezzi	Tool kit
12	072.167.00	1	Elastico ferma attrezzi	Tool kit fixing belt
13	191.144.15	1	Gancio attacco casco	Helmet hook
14	072.194.00	2	Gommino battuta sella	Seat rubber
15	071.152.03	2	Paracolpi sella	Rubber grommet
16	185.039.00	2	Dado sella	Nut

Nr.	Codice	Q.tà	Descrizione	Description

TORNA ALL'INDICE

F12 R 50 AC - KAT EURO 2
Manubrio & comandi
Handlebar & controls

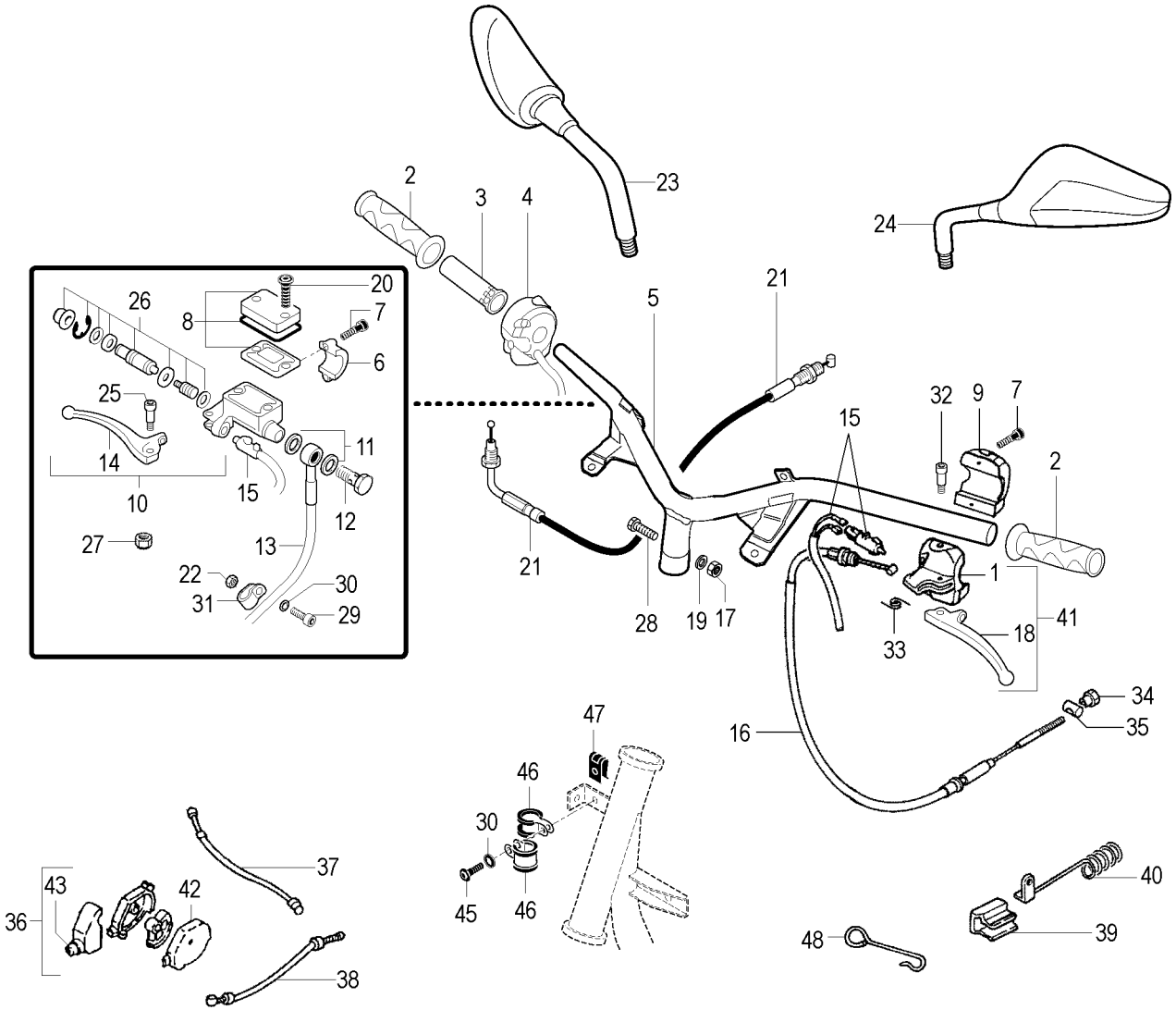

TORNA ALL'INDICE

F12 R 50 AC - KAT EURO 2
Manubrio & comandi
Handlebar & controls

Nr.	Codice	Q.tà	Descrizione	Description
1	125.031.00	1	Attacco comando sx	L/h holder lever
2	097.014.03	1	Kit manopole sx / dx	Handgrip set
3	028.018.00	1	Comando gas	Twistgrip
4	020.082.00	1	Commutatore dx	R/h switch
5	162.054.13	1	Manubrio	Handlebar
6	121.199.00	2	Attacco pompa dx	R/h brake pump clamp
7	121.205.00	4	Vite morsetto	Screw
8	121.204.00	1	Coperchio pompa dx	R/h pump cover
9	020.081.00	1	Commutatore luci sx	L/h switch
10	030.058.03	1	Pompa freno dx completa di leva	R/h brake pump assy
11	190.006.00	2	Rasamento	Copper banjo washer
12	150.024.14	1	Vite trasmissione idraulica	Brake hose bolt
13	033.085.00	1	Trasmissione idraulica anteriore	Front hydraulic brake hose
14	121.210.03	1	Leva freno dx	R/h brake lever
15	021.026.00	2	Interruttore stop	Stop switch
16	048.046.03	1	Trasmissione freno posteriore	Rear brake cable
17	184.056.13	1	Dado manubrio	Nut
18	121.209.03	1	Leva freno sx	L/h brake lever
19	184.094.13	1	Rondella	Washer
20	121.206.00	2	Vite coperchio pompa	Screw
21	034.168.03	1	Kit trasmissione gas	Throttle cable kit
22	185.036.00	1	Dado	Nut
23	088.052.03	1	Specchio sx	L/h mirror
24	088.053.03	1	Specchio dx	R/h mirror
25	121.200.00	1	Vite fulcro leva dx	Screw
26	121.195.00	1	Pistone pompa dx	R/h master cylinder set
27	121.201.00	2	Dado fulcro leva dx / sx	Nut
28	150.179.13	1	Vite manubrio	Screw
29	184.359.00	1	Vite fascetta	Screw
30	184.051.13	2	Rondella	Washer
31	167.038.00	1	Fascetta	Clamp
32	121.200.00	1	Vite fulcro leva sx	Screw
33	121.017.00	1	Molla leva sx	Spring
34	184.175.13	1	Vite registro freno	Screw
35	119.354.13	1	Barilotto freno	Nut
36	121.193.00	1	Sdoppiatore cavo gas	Cables connection
37	034.168.03	1	Kit trasmissione gas	Throttle cable kit)
38	034.168.03	1	Kit trasmissione gas	Throttle cable kit
39	147.078.15	1	Molla freno posteriore	Spring
40	147.188.13	1	Molla contrasto	Spring
41	152.026.00	1	Comando sx completo	L/h control assy
42	071.846.03	1	Coperchio sdoppiatore	Cover
43	072.283.00	1	Gommino sdoppiatore	Rubber
44	028.026.00	1	Cavallotto fissaggio comando	Holder mounting
45	184.356.00	1	Vite fascetta	Screw
46	167.078.00	2	Fascetta	Clamp
47	184.201.00	1	Prestola M6	Clip
48	147.187.00	1	Molla guida trasmissione	Spring

TORNA ALL'INDICE

F12 R 50 AC - KAT EURO 2
Impianto elettrico
Electrical devices

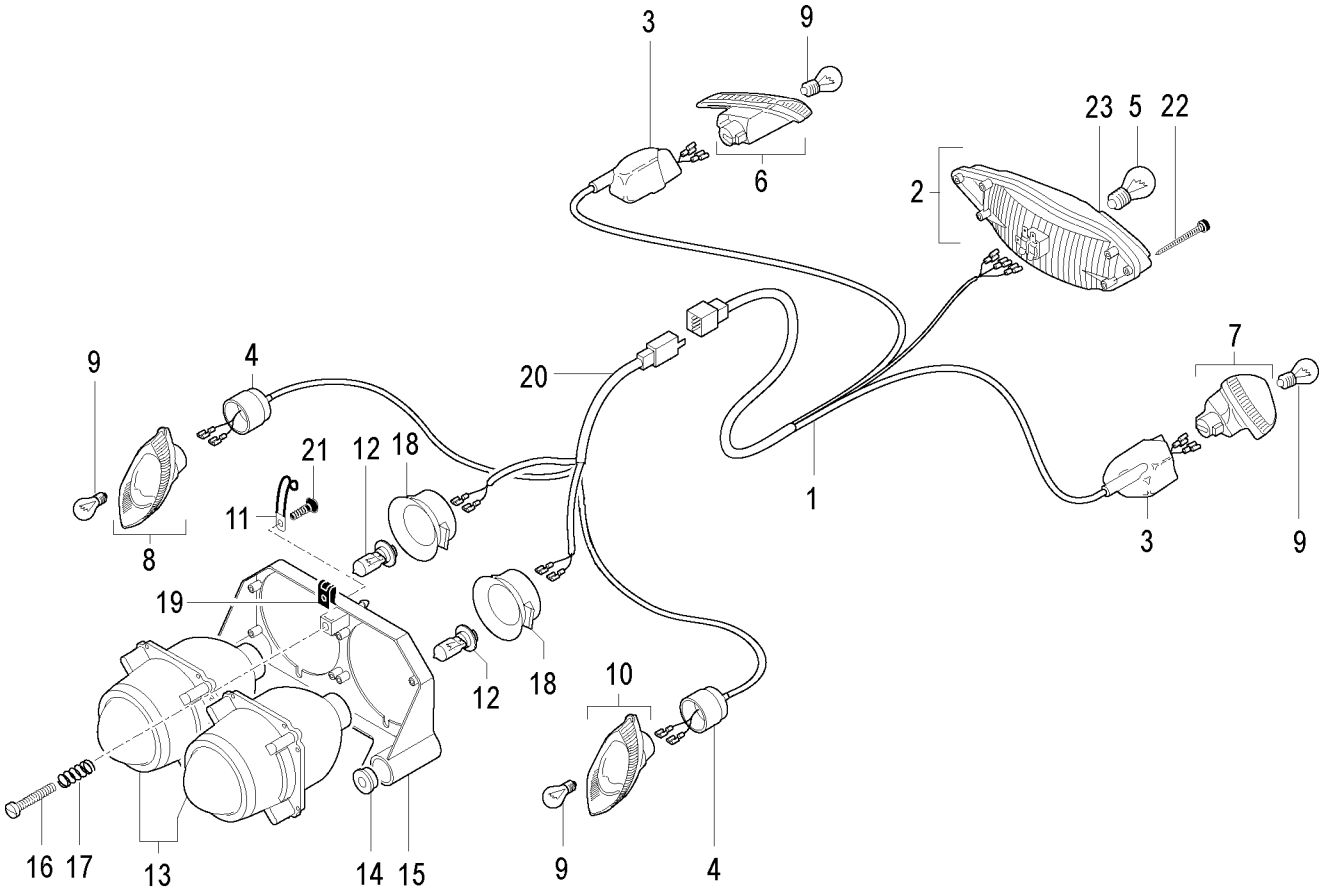

TORNA ALL'INDICE

F12 R 50 AC - KAT EURO 2
Impianto elettrico
Electrical devices

Nr.	Codice	Q.tà	Descrizione	Description
1	017.448.00	1	Cablaggio fanale posteriore	Tail light wiring harness
2	016.094.00	1	Fanale posteriore	Tail light assembly
3	072.274.00	2	Cappuccio freccia posteriore	Rear indicators rubber cap
4	072.266.00	2	Cappuccio freccia anteriore	Front indicators rubber cap
5	022.048.00	1	Lampadina 12 V - 5-21 W	12 V - 5-21 W bulb
6	019.128.00	1	Indicatore posteriore dx	R/h rear indicator
7	019.129.00	1	Indicatore posteriore sx	L/h rear indicator
8	019.127.00	1	Indicatore anteriore dx	R/h front indicator
9	022.106.00	4	Lampadina 12 V - 10 W	12 V - 10 W bulb
10	019.130.00	1	Indicatore anteriore sx	L/h front indicator
11	167.077.00	4	Fascetta cablaggio	Clamp
12	022.042.00	2	Lampadina 12 V - 15 W	12 V - 15 W bulb
13	015.051.00	2	Faro anteriore	Head light assy
14	075.010.00	2	Gommino supporto faro	Head light bracket grommet
15	071.956.03	1	Supporto fari anteriore	Head light bracket
16	190.004.00	1	Vite regolazione faro	Head light adjusting screw
17	147.184.13	1	Molla regolazione faro	Head light adjusting spring
18	072.069.00	2	Cappuccio faro	Head light cap
19	184.007.00	1	Prestola	Clip
20	017.454.00	1	Cablaggio faro anteriore	Head light wiring harness
21	190.004.00	8	Vite telaio faro	Screw
22	184.157.00	2	Vite fanale posteriore	Screw
23	016.098.00	1	Vetro fanale posteriore	Rear light lens

Nr.	Codice	Q.tà	Descrizione	Description

TORNA ALL'INDICE

F12 R 50 AC - KAT EURO 2
Impianto elettrico
Electrical parts

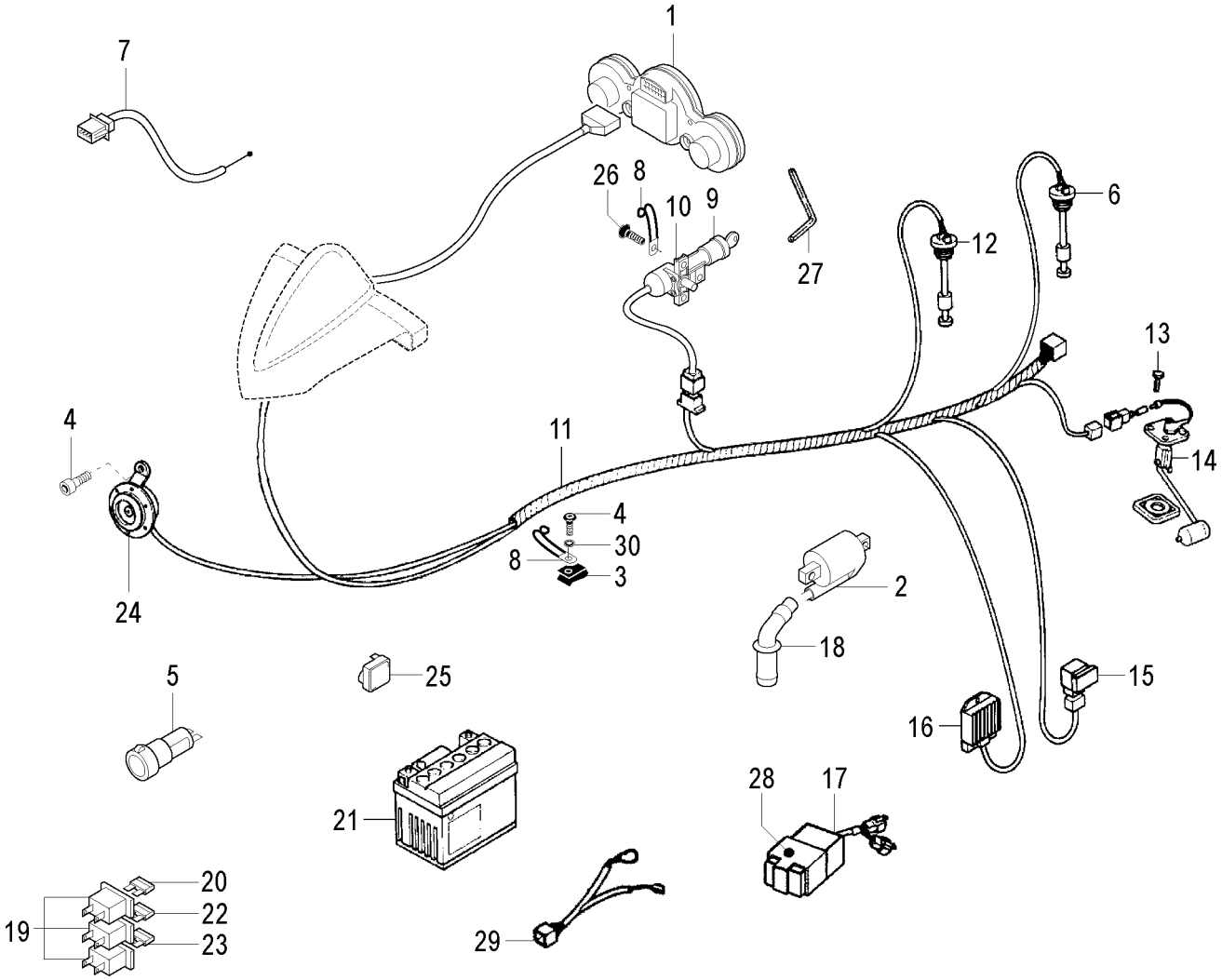

TORNA ALL'INDICE

F12 R 50 AC - KAT EURO 2
Impianto elettrico
Electrical parts

Nr.	Codice	Q.tà	Descrizione	Description
1	196.210.00	1	Cruscotto completo	Dashboard assy
2	024.136.00	1	Bobina A.T.	H.T. coil
3	184.201.00	1	Prestola M6	Clip M6
4	184.359.00	2	Vite claxon	Screw
5	025.028.00	1	Presa di corrente 12 V	12 V outlet
6	093.100.00	1	Interruttore riserva benzina	Fuel tank gauge
7	021.024.00	1	Sonda temperatura aria	Air temperatur sender
8	167.039.00	2	Fascetta cablaggio	Clamp
9	071.163.00	1	Ghiera serratura avviamento	Ignition lock rim
10	090.082.00	1	Serratura avviamento	Ignition barrel
11	017.450.00	1	Cablaggio centrale	Main wiring harness
12	093.099.00	1	Sonda livello olio	Oil level gauge
13	184.009.00	4	Viti fissaggio sonda benzina	Fixing screw
14	093.101.00	1	Sonda livello benzina	Fuel level gauge
15	025.015.00	1	Relais	Relay
16	026.011.00	1	Regolatore di tensione	Regulator
17	024.135.00	1	Centralina elettronica CDI	CDI unit
18	073.007.00	1	Pipetta candela c/cappuccio	Spark plug cap
19	025.032.00	3	Portafusibile	Fuse holder
20	025.010.00	1	Fusibile 10 A	10 A fuse
21	074.021.00	1	Batteria 12 V - 5 Ah	12 V - 5 Ah battery
22	025.030.00	1	Fusibile 5 A	5 A fuse
23	025.030.00	1	Fusibile 5 A	5 A fuse
24	018.081.00	1	Avvisatore acustico	Horn
25	025.023.00	1	Intermittenza	Flasher unit
26	184.368.00	3	Vite antimanomissione	Antitampering screw
27	086.014.00	2	Chiave vite antimanomissione	Antitampering screw spanner
28	072.264.00	1	Gommino supporto CDI	CDI rubber mounting
29	017.463.00	1	Cablaggio batteria	Battery wiring
30	184.051.13	1	Rondella	Washer

Nr.	Codice	Q.tà	Descrizione	Description

TORNA ALL'INDICE

F12 R 50 AC - KAT EURO 2
Gruppo aspirazione
Intake assembly

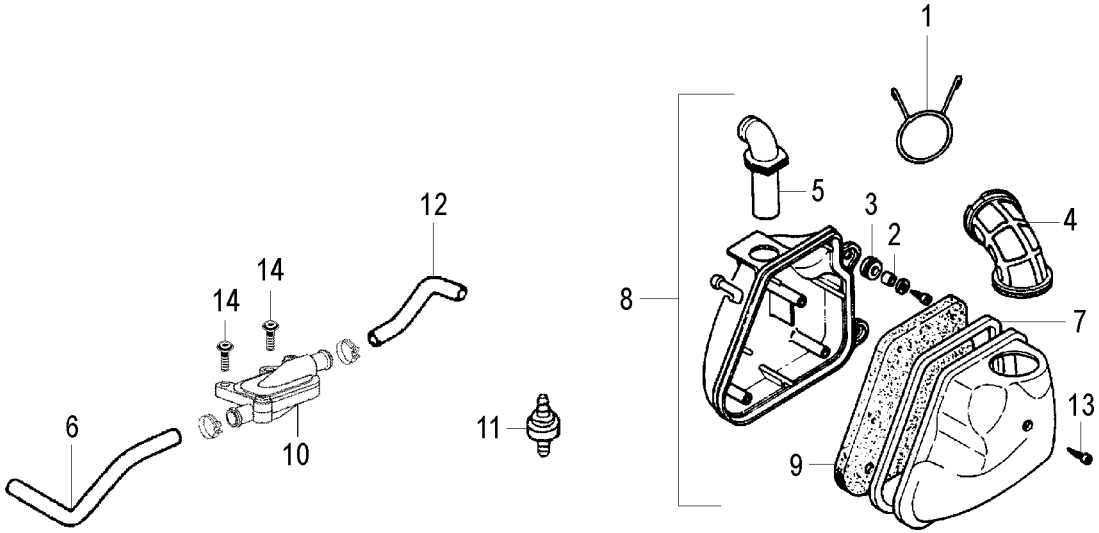

TORNA ALL'INDICE

F12 R 50 AC - KAT EURO 2
Gruppo aspirazione
Intake assembly

Nr.	Codice	Q.tà	Descrizione	Description
1	147.082.13	1	Molla manicotto aspirazione	Air box hose spring
2	150.043.00	2	Distanziale	Spacer
3	080.002.00	2	Gommino	Grommet
4	076.013.00	1	Manicotto aspirazione grande	Air box carburetor sleeve
5	076.012.00	1	Manicotto aspirazione piccolo	Airbox intake sleeve
6	180.110.00	1	Tubo (valvola - marmitta)	Hose (air valve - exhaust)
7	072.056.00	1	Guarnizione cassetta filtro	Gasket
8	066.058.03	1	Cassetta filtro completa	Air box assy
9	066.045.00	1	Filtro aria	Air filter
10	094.023.00	1	Valvola aria AIS	AIS air valve
11	094.026.00	1	Filtro AIS	Filter
12	180.051.02	1	Tubo (valvola - filtro)	Hose (air valve - filter)
13	184.390.00	3	Vite cassetta filtro	Screw
14	184.353.00	2	Vite valvola AIS	Screw

Nr.	Codice	Q.tà	Descrizione	Description

TORNA ALL'INDICE

F12 R 50 AC - KAT EURO 2
Gruppo scarico
Exhaust assembly

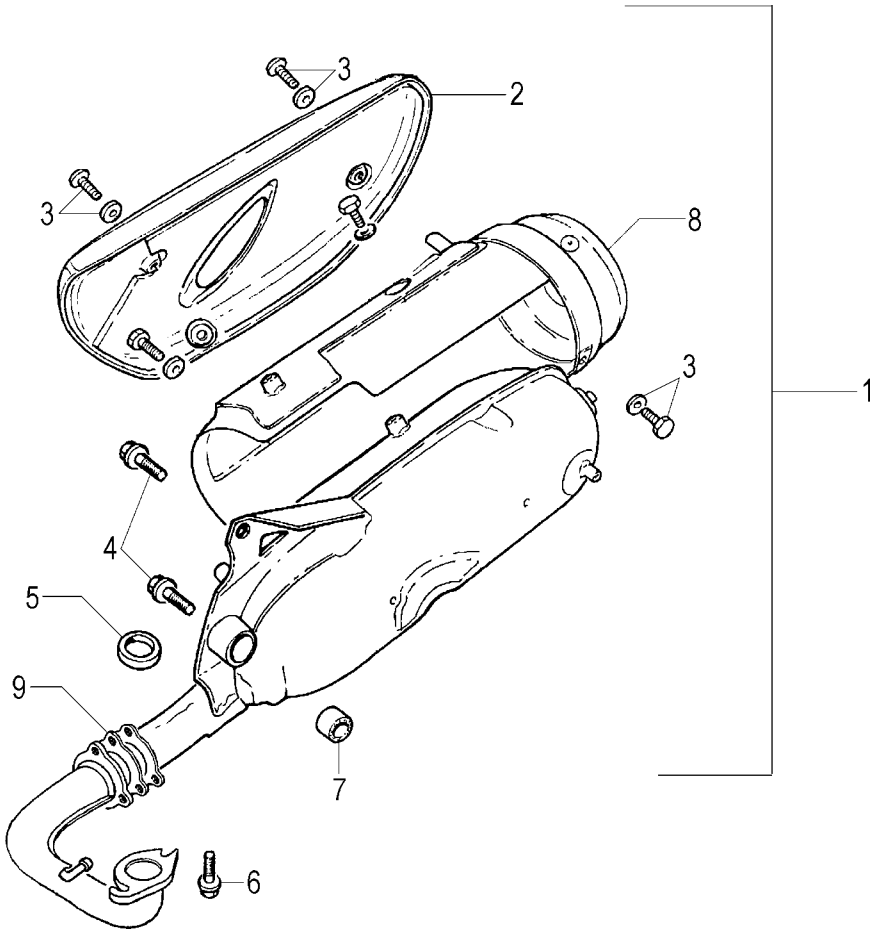

TORNA ALL'INDICE

F12 R 50 AC - KAT EURO 2
Gruppo scarico
Exhaust assembly

Nr.	Codice	Q.tà	Descrizione	Description
1	165.241.99	1	Marmitta completa catalitica	Kat-exhaust assy
2	071.342.00	1	Protezione marmitta	Heat shield
3	184.133.00	1	Kit viti protezione - calotta	Fixing screw set
4	184.038.13	2	Vite fissaggio marmitta	Exhaust fixing screw
5	072.053.00	1	Guarnizione scarico	Exhaust gasket
6	184.006.00	2	Vite fissaggio marmitta	Exhaust fixing screw
7	075.024.00	1	Silentblock marmitta	Exhaust silentblock
8	071.343.00	1	Calotta di protezione	Heat cover
9	072.158.00	1	Guarnizione raccordo scarico	Gasket

Nr.	Codice	Q.tà	Descrizione	Description

TORNA ALL'INDICE

F12 R 50 AC - KAT EURO 2
Sospensione anteriore & posteriore
Front & rear suspension

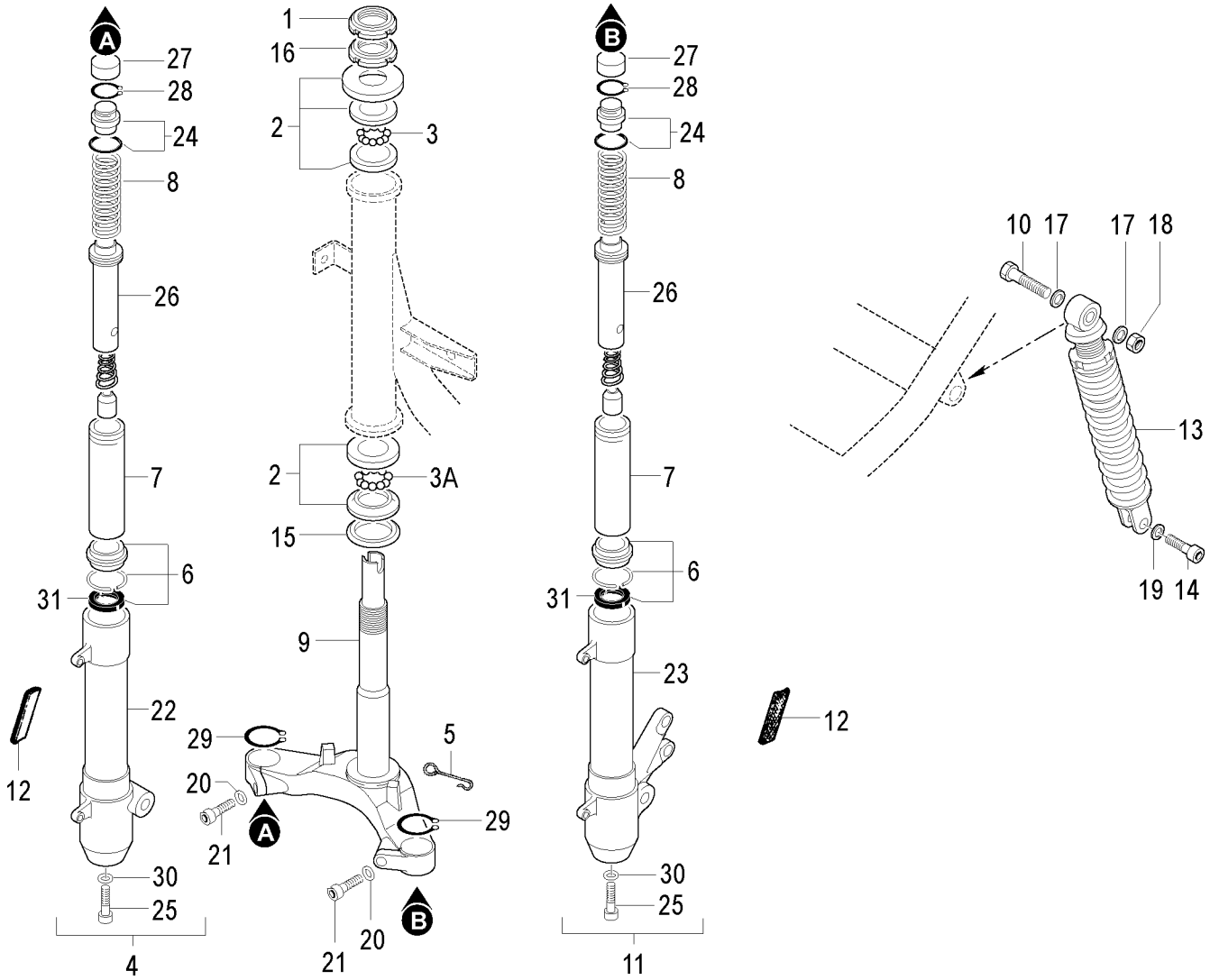

TORNA ALL'INDICE

F12 R 50 AC - KAT EURO 2
Sospensione anteriore & posteriore
Front & rear suspension

Nr.	Codice	Q.tà	Descrizione	Description
1	185.009.13	1	Ghiera autobloccante	Steering head nut
2	104.030.00	1	Serie sterzo	Steering head cap set
3	120.261.00	22	Sfere superiori 3/16	Steering ball cages 3/16 (upper)
3A	120.378.00	19	Sfere inferiori 1/4	Steering ball cages 1/4 (lower)
4	120.564.00	1	Portaruota completo dx	R/h fork leg assy
5	147.187.00	1	Molla trasmissione idraulica	Hydraulic hose spring
6	120.569.00	2	Kit parapolvere-paraolio-gommini	Fork-bush oil seal kit
7	120.563.00	2	Canna dx + sx	R/h-l/h tube
8	120.562.00	2	Molla forcella	R/h-l/h tube spring
9	120.558.00	1	Gruppo trapezio	Bottom yoke
10	184.033.13	1	Vite ammortizzatore superiore	Fixing screw (upper)
11	120.565.00	1	Portaruota completo sx	L/h fork leg assy
12	071.275.00	2	Catadiottro	Reflector
13	010.080.08	1	Ammortizzatore	Rear shock absorber
14	184.038.13	1	Vite ammortizzatore inferiore	Fixing screw (lower)
15	072.094.00	1	Parapolvere inferiore forcella	Dust seal (lower)
16	185.023.13	1	Ghiera di bloccaggio	Steering nut
17	184.094.13	2	Rondella	Washer
18	184.263.14	1	Dado	Nut
19	184.053.13	1	Rondella	Washer
20	120.575.00	2	Rondella	Washer
21	120.576.00	2	Vite trapezio	Screw
22	120.566.00	1	Gamba dx	R/h tube outer
23	120.567.00	1	Gamba sx	L/h tube outer
24	120.568.00	2	Gruppo tappo	Plug set
25	184.248.01	2	Vite base gamba	Screw
26	120.570.00	2	Stelo pompante	Piston tube
27	120.571.00	2	Protezione tubo	Protection
28	120.572.00	2	Seeger tappo	Seeger
29	120.573.00	2	Seeger canna forcella	Seeger
30	120.574.00	2	Rondella base gamba	Washer
31	120.152.00	2	Paraolio forcella	Fork oil seal
- -	013.065.50	1	Forcella completa	Front fork assy

TORNA ALL'INDICE

F12 R 50 AC - KAT EURO 2
Ruota anteriore & impianto frenante
Front wheel & brake system

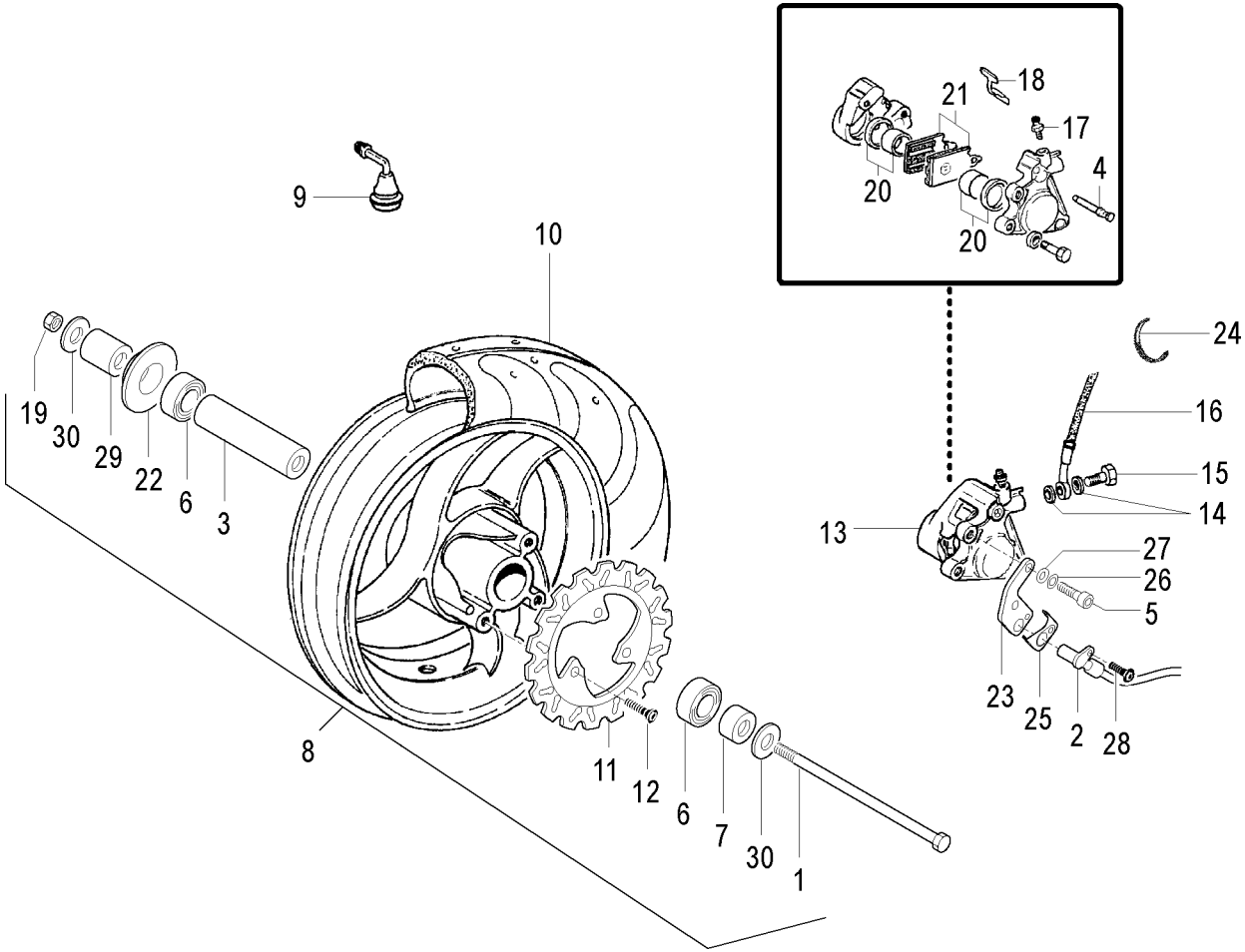

TORNA ALL'INDICE

F12 R 50 AC - KAT EURO 2
Ruota anteriore & impianto frenante
Front wheel & brake system

Nr.	Codice	Q.tà	Descrizione	Description
1	119.689.00	1	Perno ruota	Front wheel spindle
2	178.187.00	1	Rinvio contakm elettronico Hall	Hall speedo drive
3	119.695.00	1	Distanziale interno cuscinetti	Spacer bearing
4	119.727.00	1	Kit staffe pinza	Bracket pads set
5	184.038.13	2	Vite fissaggio pinza freno	Screw
6	119.694.00	2	Cuscinetto	Bearing
7	119.691.00	1	Distanziale lato disco freno	Spacer front brake
8	109.089.03	1	Ruota anteriore	Front wheel
9	094.008.00	1	Valvola tubeless	Wheel valve
10	050.072.00	1	Copertura 130/60 - 13 tubeless	Tyre 130/60 - 13 tubeless
11	119.688.00	1	Disco freno	Front brake disc
12	119.505.00	3	Vite fissaggio disco	Brake disc mounting screw
13	031.054.08	1	Pinza freno	Front brake caliper
14	190.006.00	2	Rasamento	Copper banjo washer
15	150.024.14	1	Vite trasmissione idraulica	Banjo bolt
16	033.085.00	1	Trasmissione idraulica	Front brake hose
17	119.701.00	1	Vite spurgo	Screw
18	119.722.00	1	Kit molle pinza	Spring pad set
19	119.697.00	1	Dado ruota	Nut
20	119.720.00	2	Pistoncini pinza + anelli	Brake pistons & seal ring set
21	119.725.00	2	Pastiglie freno	Brake pads set
22	071.711.07	1	Parapolvere cuscinetto	Bearing dust seal
23	310.907.00	1	Supporto sensore Hall	Hall sensor bracket
24	167.062.00	3	Fascetta sensore Hall	Hall sensor clamp
25	071.939.00	1	Coperchio sensore Hall	Hall sensor cover
26	184.053.13	2	Rondella	Washer
27	184.329.13	2	Rondella	Washer
28	184.255.15	1	Vite fissaggio sensore	Hall sensor fixing screw
29	119.690.00	1	Distanziale lato rinvio	Spacer speedo drive
30	119.696.00	2	Rondella ruota	Washer
31				

TORNA ALL'INDICE

F12 R 50 AC - KAT EURO 2
Ruota posteriore & impianto frenante
Rear wheel & brake system

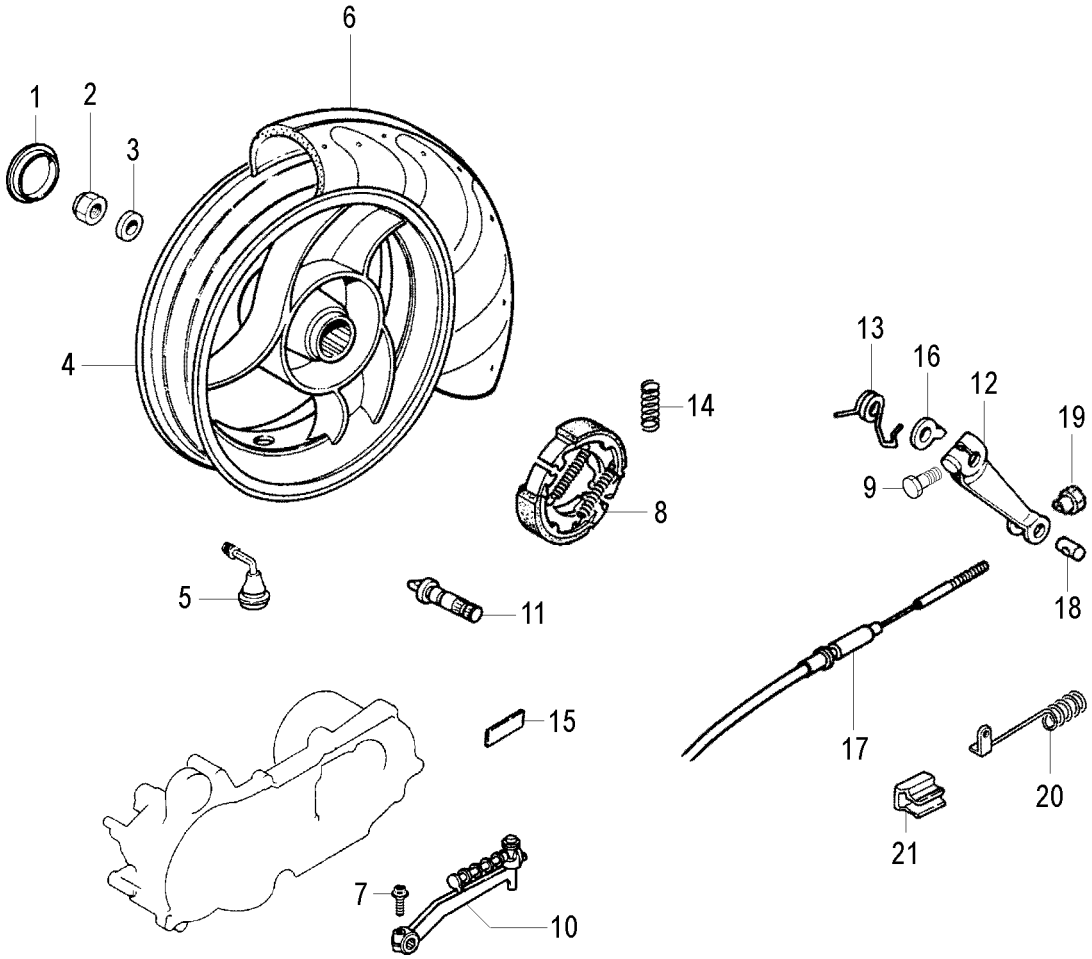

TORNA ALL'INDICE

F12 R 50 AC - KAT EURO 2
Ruota posteriore & impianto frenante
Rear wheel & brake system

Nr.	Codice	Q.tà	Descrizione	Description
1	071.198.03	1	Tappo ruota	Hub cap
2	185.018.00	1	Dado ruota	Rear wheel nut
3	119.224.00	1	Rondella	Washer
4	110.119.03	1	Ruota posteriore	Rear wheel
5	094.008.00	1	Valvola tubeless	Wheel valve
6	050.080.00	1	Copertura 130/60 - 13 tubeless	Tyre 130/60 - 13 tubeless
7	184.412.00	1	Vite leva avviamento	Screw
8	119.710.00	1	Ceppi freno	Brake shoe
9	184.394.00	1	Bullone leveraggio cavo freno	Bolt
10	081.017.03	1	Leva messa in moto	Kick starter lever
11	119.664.00	1	Camma ceppi freno	Cam
12	079.030.00	1	Leveraggio cavo freno	Lever
13	147.174.13	1	Molla freno	Spring
14	147.176.13	2	Molla ceppi freno	Spring
15	181.483.00	1	Marca carter motore	Label
16	191.145.13	1	Piastra indicatore usura freno	Plate
17	048.046.03	1	Trasmissione freno	Brake cable
18	119.354.13	1	Barilotto	Nipple
19	150.175.13	1	Vite regolazione	Screw
20	147.188.13	1	Molla di contrasto	Spring
21	147.078.15	1	Molla freno	Spring

Nr.	Codice	Q.tà	Descrizione	Description

TORNA ALL'INDICE

F12 R 50 AC - KAT EURO 2
Colori moto
Colour table

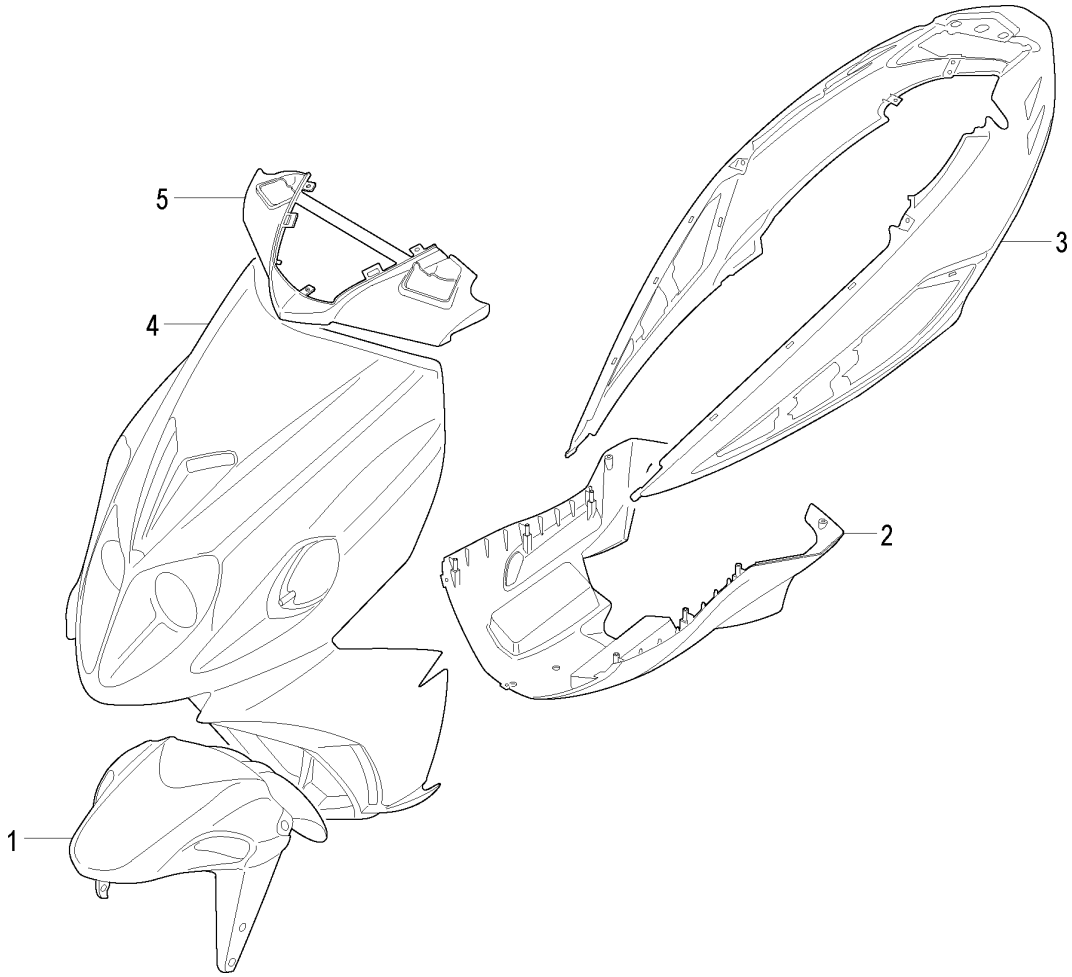

TABELLA COLORI - COLOUR CODES

Colori - Colours

N° Nr	*Codice Code*	**20** Tribal	**50** B.Notte-Titanio D.Blue-Titanium	**54** Fantasy	**55** Ducati Corse Superbike	**56** Ducati Corse Replica	**86** Orange	**93** N. Velvet Velvet B.	**98** Titanium Rider
1	**055.073.**	93	83	93	93	93	93	93	93
2	**063.291.**	72	83	93	71	71	86	93	98
3	**063.283.**	51	94	93	71	72	86	93	98
4	**066.270.**	51	50	93	71	72	86	93	98
5	**071.932.**	72	94	93	71	72	86	93	98
- -	**181.482.**	- -	01	- -	- -	- -	00	01	01
- -	**181.487.**	00	- -	- -	- -	- -	- -	- -	- -
- -	**181.513.**	- -	- -	- -	01	- -	- -	- -	- -
- -	**181.513.**	- -	- -	- -	- -	02	- -	- -	- -
- -	**181.516.**	- -	- -	00	- -	- -	- -	- -	- -

TORNA ALL'INDICE

F12 R 50 AC - KAT EURO 2
Accessori
Accessories

Nr.	Codice	Q.tà	Descrizione	Description
1	065.080.03	1	Baulone porta casco	Top case
2	173.069.00	1	Portapacco completo	Rear carrier
3	063.293.00	1	Lastra parabrezza	Windscreen glass
4	063.292.00	1	Parabrezza completo	Windscreen
5	018.088.00	1	Antifurto elettronico	Alarm complete
6	018.079.00	1	Radiocomando	Remote control
7	159.106.99	1	Cavalletto laterale	Side Stand
- -	065.027.00	1	Coprimoto scooter standard	Standard canvas cover
- -	065.077.00	1	Coprimoto scooter con accessori	Accessoried canvas cover

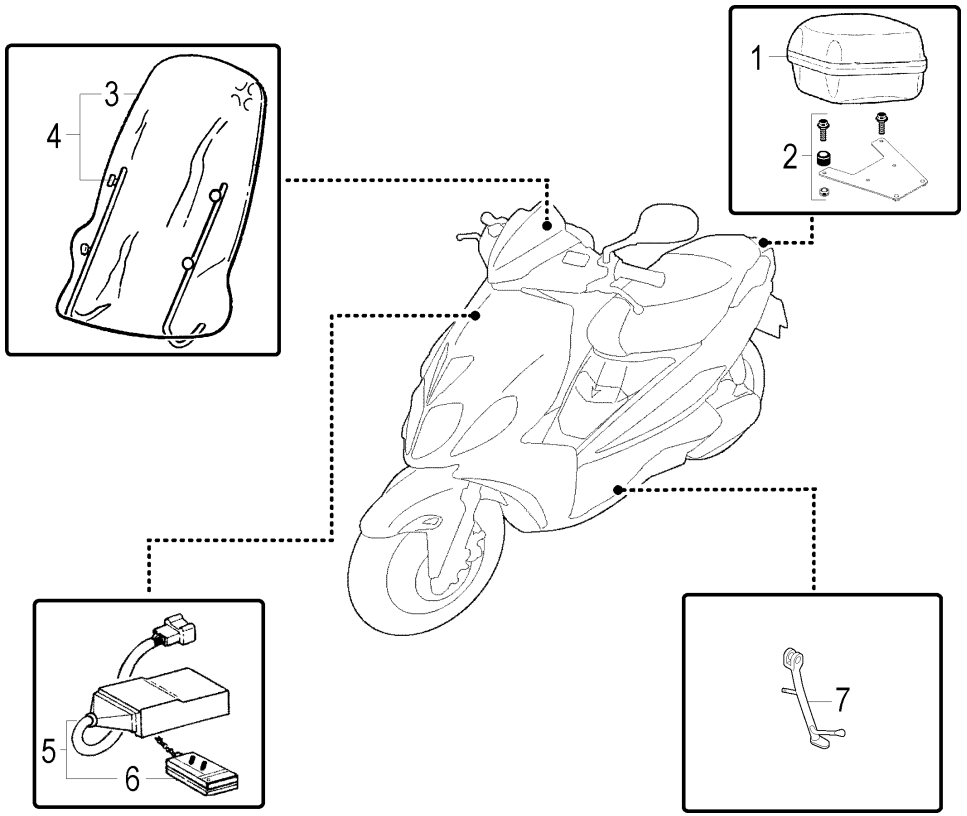

TORNA ALL'INDICE

F12 R 50 AC - KAT EURO 2
Gruppo termico
Thermic unit

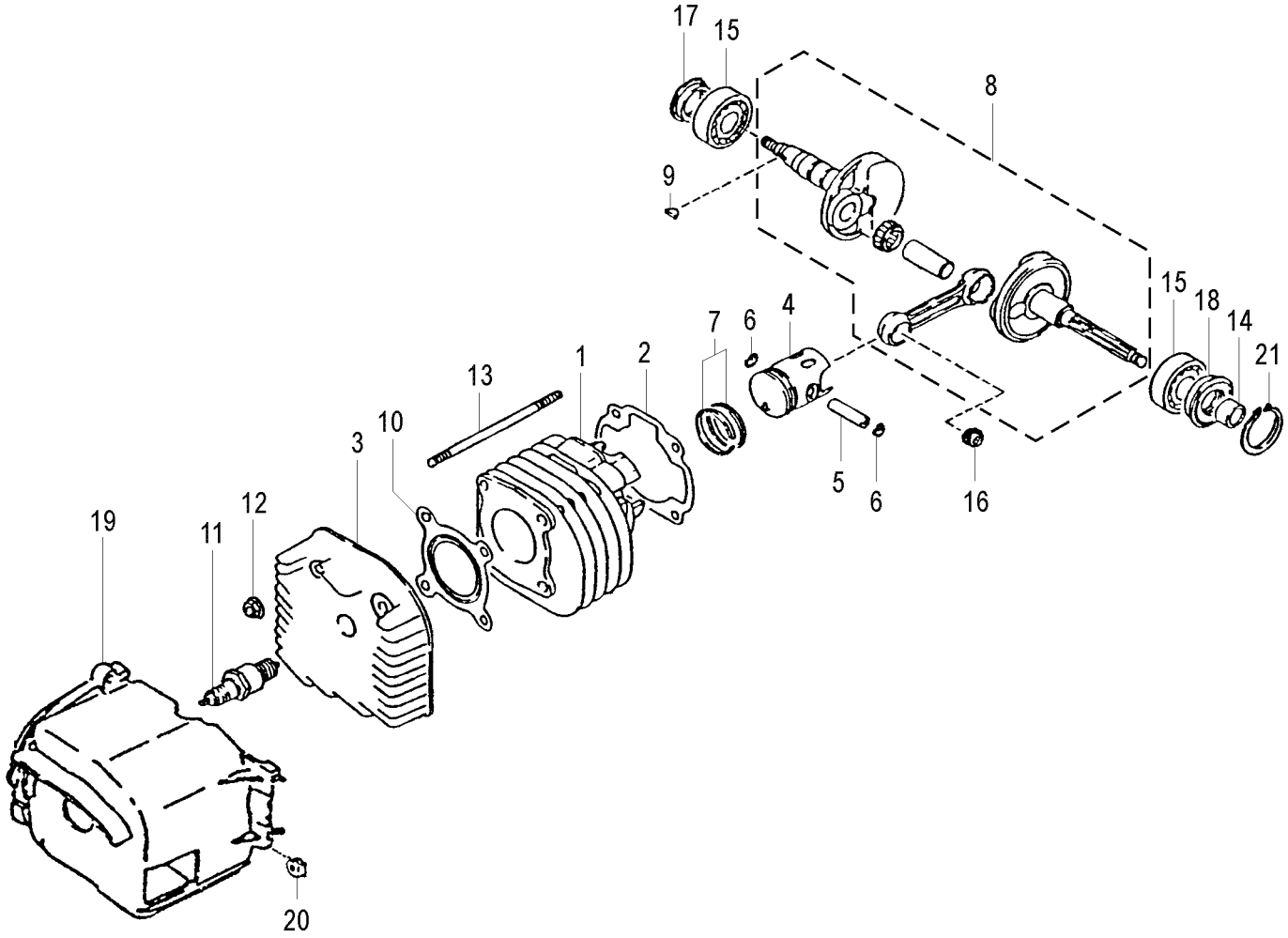

TORNA ALL'INDICE

F12 R 50 AC - KAT EURO 2
Gruppo termico
Thermic unit

Nr.	Codice	Q.tà	Descrizione	Description
1	590.247.00	1	Cilindro nudo	Cylinder
2	590.114.00	1	Guarnizione base cilindro	Base cylinder gasket
3	590.249.00	1	Testa nuda	Cylinder head
4	590.037.00	1	Pistone nudo	Piston
5	590.008.00	1	Spinotto pistone	Piston pin
6	590.011.00	2	Anello fermo spinotto	Piston pin seeger
7	590.038.00	2	Segmenti pistone	Piston ring
8	590.122.00	1	Albero motore	Crankshaft assy
9	590.006.00	1	Chiavetta volano	Woodruff key
10	590.211.00	1	Guarnizione testa	Cylinder head gasket
11	590.246.00	1	Candela NGK BR8HSA	Spark plug NGK BR8HSA
12	590.248.00	4	Dado testa	Nut
13	590.172.00	4	Prigioniero fissaggio cilindro	Stud bolt
14	590.015.00	1	Distanziale cuscinetto - paraolio	Spacer
15	590.322.00	2	Cuscinetto albero motore (6204)	Bearing (6204)
16	590.010.00	1	Gabbia a rulli	Roller bearing
17	590.182.00	1	Paraolio albero motore (20x36x6)	Oil seal (20x36x6)
18	590.014.00	1	Paraolio albero motore (20x42x8)	Oil seal (20x42x8)
19	590.109.00	1	Cuffia convogliatore cilindro	Cylinder cover
20	590.110.00	2	Passacavo	Grommet
21	590.018.00	1	Seeger	Seeger
- -	139.004.00	1	Motore completo	Engine assy

Nr.	Codice	Q.tà	Descrizione	Description

TORNA ALL'INDICE

F12 R 50 AC - KAT EURO 2
Carburatore & valvola lamellare
Carburettor & reed valve

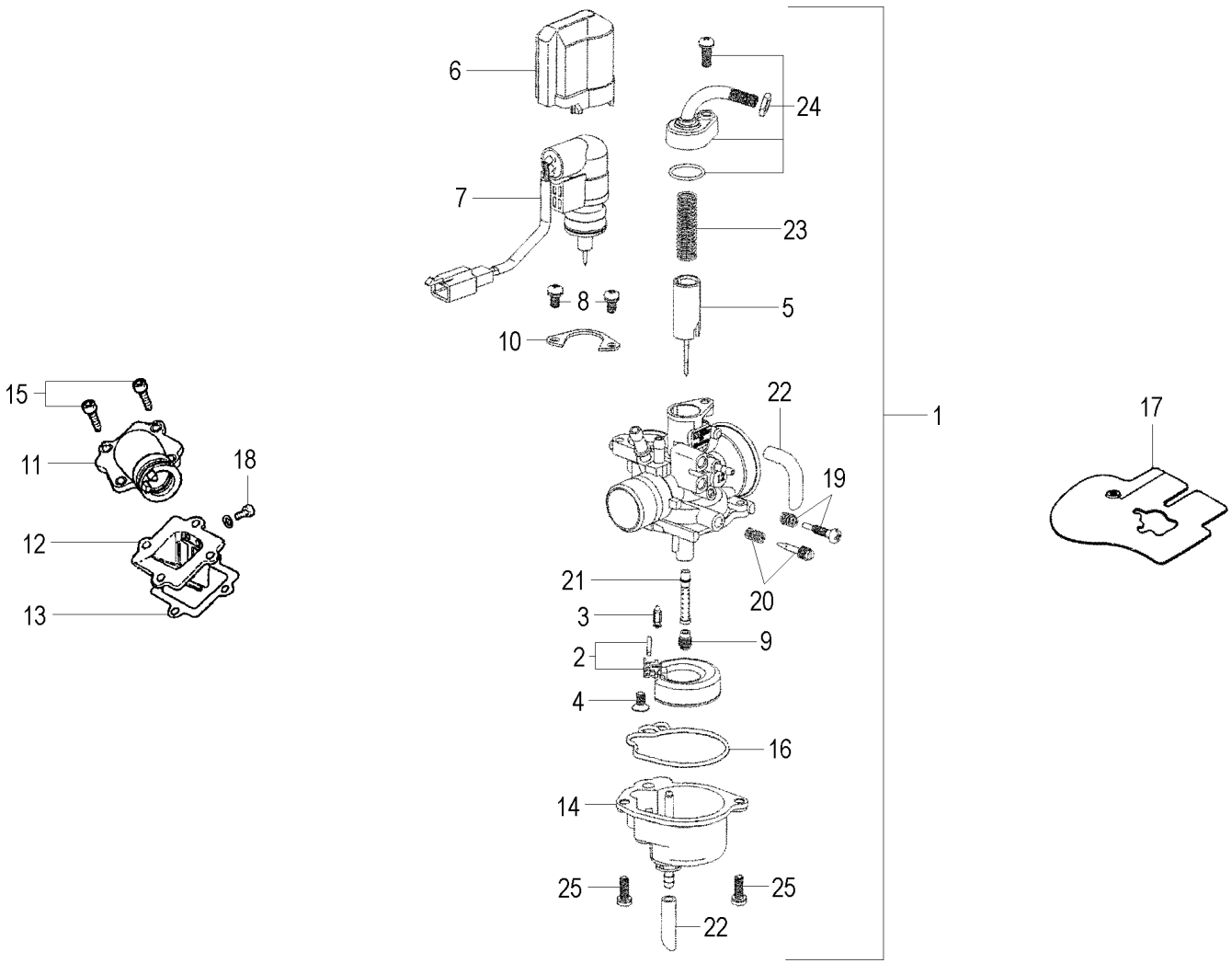

TORNA ALL'INDICE

F12 R 50 AC - KAT EURO 2
Carburatore & valvola lamellare
Carburettor & reed valve

Nr.	Codice	Q.tà	Descrizione	Description
1	715.123.00	1	Carburatore PY12 / R458	Carburettor assy
2	623.232.00	1	Galleggiante completo	Float assy
3	623.412.00	1	Spillo conico	Needle valve
4	623.107.00	1	Vite galleggiante	Screw
5	623.110.00	1	Valvola gas completa	Throttle valve assy
6	623.101.00	1	Cappuccio starter	Starter cover
7	623.120.00	1	Starter automatico	Starter assy
8	623.105.00	2	Vite fissaggio starter	Screw
9	623.229.00	1	Getto del massimo Ø 62	Max jet Ø 62
10	623.126.00	1	Piastra starter	Plate
11	590.213.00	1	Collettore aspirazione	Intake manifold
12	590.214.00	1	Valvola lamellare completa	Reed valve assy
13	590.108.00	1	Guarnizione valvola lamellare	Reed valve gasket
14	623.448.00	1	Vaschetta completa	Float chamber assy
15	590.207.00	3	Vite collettore aspirazione	Screw
16	623.112.00	1	Guarnizione vaschetta	Gasket float chamber
17	590.100.00	1	Protezione carburatore	Protection
18	590.118.00	1	Vite lamelle	Screw
19	623.121.00	1	Kit vite valvola gas	Screw kit
20	623.122.00	1	Kit vite minimo	Screw kit
21	623.113.00	1	Polverizzatore	Nozzle
22	623.124.00	1	Kit tubi	Pipe kit
23	623.098.00	1	Molla valvola gas	Spring
24	623.341.00	1	Coperchio valvola gas completo	Throttle valve cover assy
25	623.106.00	2	Vite vaschetta	Screw
- -	623.119.00	1	Kit guarnizioni	Gasket kit

Nr.	Codice	Q.tà	Descrizione	Description

TORNA ALL'INDICE

F12 R 50 AC - KAT EURO 2
Gruppo carter & coperchi
Crankase & covers

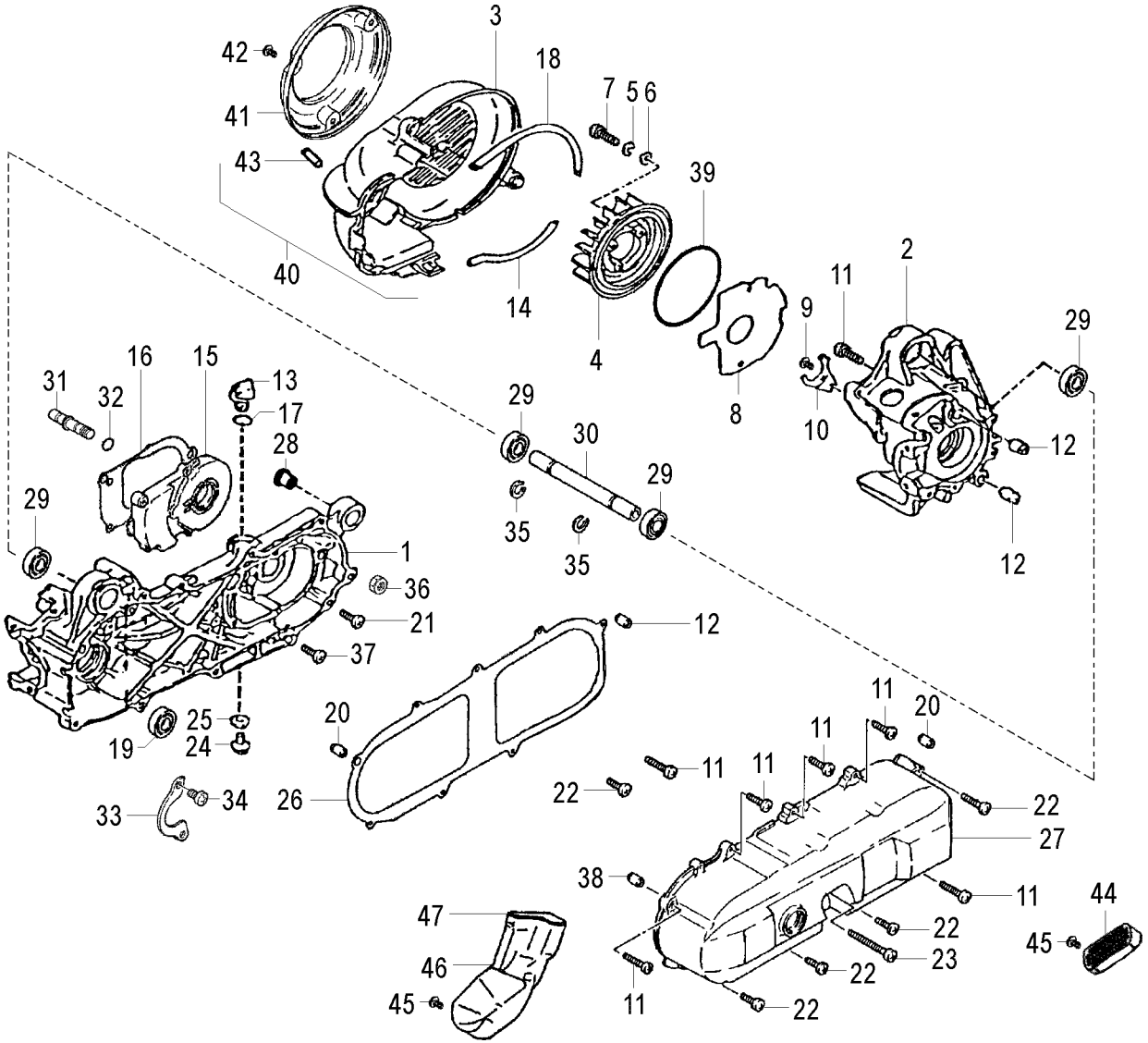

TORNA ALL'INDICE

F12 R 50 AC - KAT EURO 2
Gruppo carter & coperchi
Crankase & covers

Nr.	Codice	Q.tà	Descrizione	Description
1	590.115.00	1	Carter motore lato frizione	Crankcase clutch side
2	590.179.00	1	Carter motore lato volano	Crankcase magneto side
3	590.103.00	1	Convogliatore ventola	Air shroud fan
4	590.111.00	1	Ventola	Fan
5	590.312.00	3	Rondella	Washer
6	590.313.00	3	Rondella	Washer
7	590.307.00	3	Vite ventola	Screw
8	590.116.00	1	Guarnizione statore - carter	Magneto crankcase gasket
9	590.200.00	1	Vite piastrina	Screw
10	590.181.00	1	Piastrina ritegno paraolio	Oil seal plate
11	590.202.00	10	Vite carter motore	Screw
12	590.175.00	4	Grano riferimento	Pin dowel
13	590.117.00	1	Tappo alimentazione olio	Oil plug
14	590.106.00	1	Guarnizione convogliatore	Air shroud gasket
15	590.025.00	1	Coperchio trasmissione	Gear box cover
16	590.126.00	1	Guarnizione cop. trasmissione	Gear box cover gasket
17	590.171.00	1	O-Ring	O-Ring
18	590.104.00	1	Guarnizione convogliatore	Air shroud gasket
19	590.121.00	1	Distanziale	Spacer
20	590.178.00	2	Grano riferimento	Pin dowel
21	590.206.00	2	Vite carter motore	Screw
22	590.201.00	8	Vite carter frizione	Screw
23	590.203.00	1	Vite carter frizione	Screw
24	590.204.00	1	Vite scarico olio	Oli drain screw
25	590.026.00	1	Rondella scarico olio	Washer
26	590.120.00	1	Guarnizione coperchio frizione	Gasket
27	590.251.00	1	Coperchio frizione	Clutch cover
28	590.173.00	2	Silentblock carter motore	Silentblock
29	590.317.00	4	Cuscinetto carter (6003 - 2RS)	Screw
30	590.174.00	1	Perno attacco carter motore	Pivot
31	590.177.00	1	Spina camma ceppi freno	Brake shoe pin
32	590.004.00	1	O-Ring spina	O-Ring
33	590.180.00	1	Sede cuscinetto carter	Crankcase bearing holder
34	590.306.00	2	Vite sede cuscinetto	Screw
35	590.315.00	2	Seeger	Seeger
36	590.310.00	1	Dado carter	Nut
37	590.205.00	5	Vite carter frizione	Screw
38	590.178.00	2	Grano riferimento	Pin dowel
39	590.112.00	1	O-Ring ventola	O-Ring
40	590.134.00	1	Gruppo convogliatore - ventola	Cowling & fan assy
41	590.135.00	1	Coperchio convogliatore	Cover
42	590.301.00	3	Vite convogliatore	Screw
43	590.105.00	3	Boccola convogliatore	Bush
44	590.002.00	1	Convogliatore aria (uscita)	Air conveyor (outlet)
45	590.210.00	6	Vite convogliatore aria	Screw
46	590.001.00	1	Convogliatore aria (entrata)	Air conveyor (inlet)
47	590.003.00	1	Filtro convogliatore aria	Conveyor air filter
- -	139.004.00	1	Motore completo	Engine assy

TORNA ALL'INDICE

F12 R 50 AC - KAT EURO 2
Pompa olio & filtro olio
Oil pump & filter

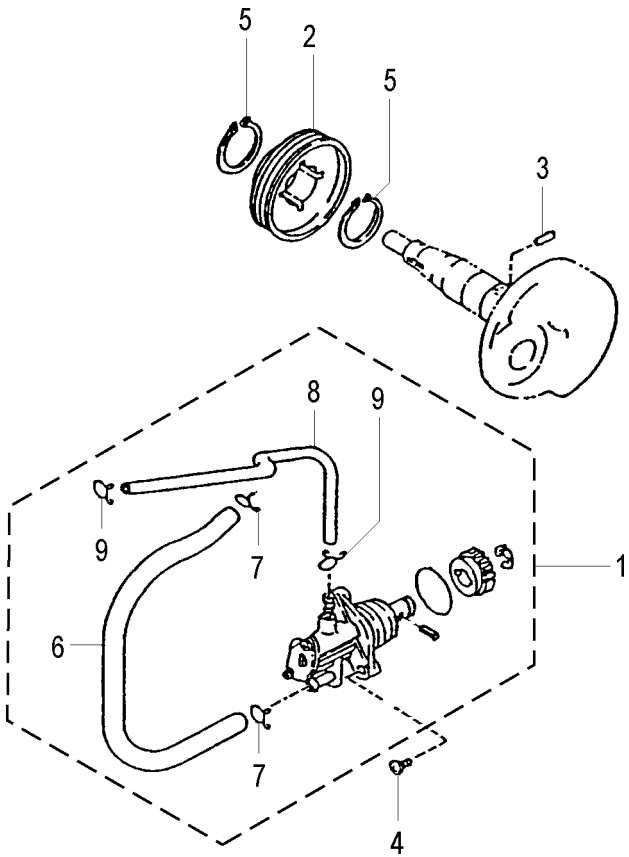

TORNA ALL'INDICE

F12 R 50 AC - KAT EURO 2
Pompa olio & filtro olio
Oil pump & filter

Nr.	Codice	Q.tà	Descrizione	Description
1	590.131.00	1	Pompa olio completa	Oil pump assy
2	590.013.00	1	Ingranaggio pompa olio	Oil pump gear drive
3	590.316.00	1	Perno	Pin
4	590.303.00	2	Vite pompa	Screw
5	590.009.00	2	Seeger	Seeger
6	590.132.00	1	Tubo entrata olio	Oil hose (inlet)
7	590.027.00	2	Fascetta	Clamp
8	590.252.00	1	Tubo uscita olio	Oil hose (outlet)
9	590.028.00	2	Fascetta	Clamp

Nr.	Codice	Q.tà	Descrizione	Description

TORNA ALL'INDICE

F12 R 50 AC - KAT EURO 2
Pulegge & trasmissione
Pulley & transmission

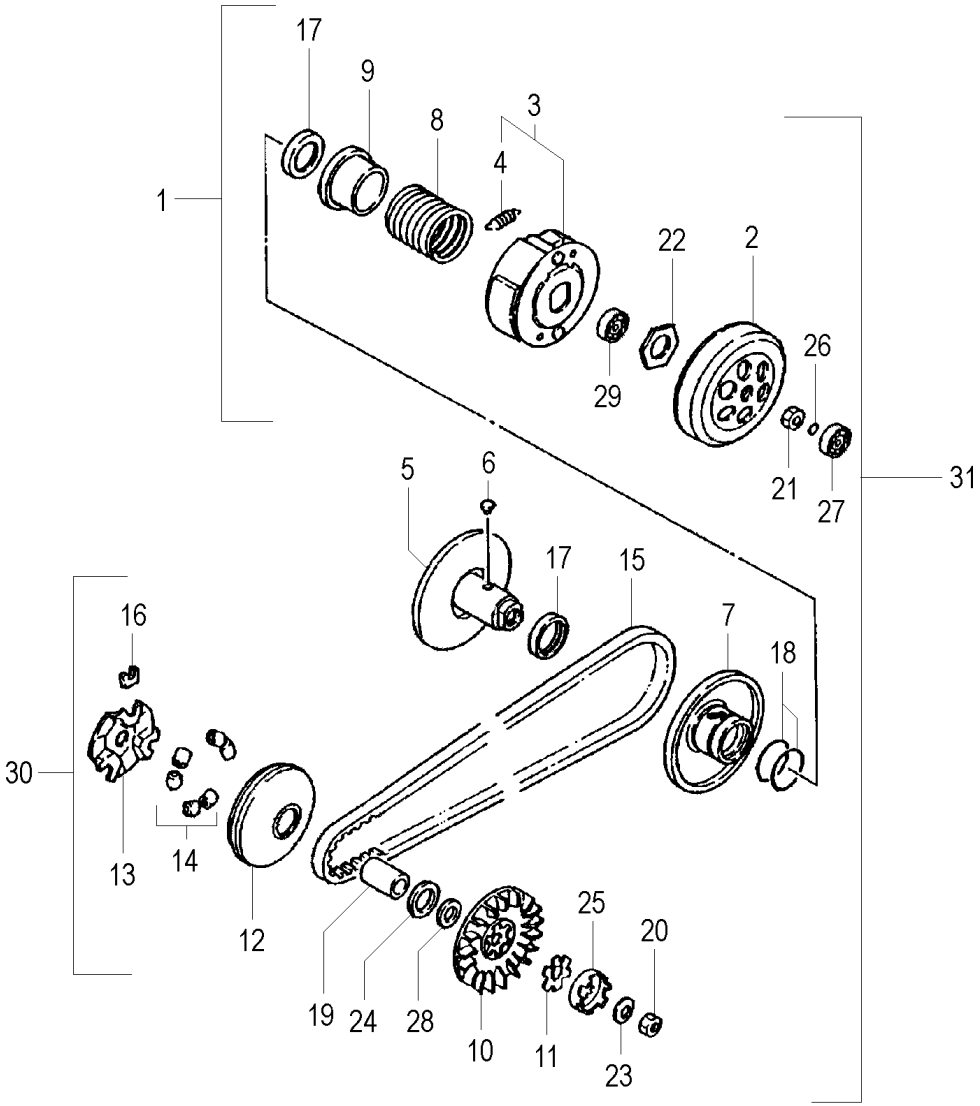

TORNA ALL'INDICE

F12 R 50 AC - KAT EURO 2
Pulegge & trasmissione
Pulley & transmission

Nr.	Codice	Q.tà	Descrizione	Description
1	590.153.00	1	Gruppo variatore posteriore	Driven pulley and clutch set
2	590.170.00	1	Campana frizione	Clutch housing
3	590.164.00	1	Frizione centrifuga	Clutch assy
4	590.165.00	3	Molla ceppi frizione	Clutch spring
5	590.156.00	1	Puleggia secondaria fissa	Secondary fixed pulley
6	590.160.00	2	Rullino guida variatore	Guide pin
7	590.157.00	1	Puleggia secondaria mobile	Secondary pulley
8	590.168.00	1	Molla contrasto variatore	Secondary pulley spring
9	590.169.00	1	Scodellino porta molla	Spring holder cap
10	590.151.00	1	Puleggia anteriore fissa	Primary fixed pulley
11	590.152.00	1	Piastra traino puleggia anteriore	Primary fixed pulley plate
12	590.142.00	1	Puleggia primaria mobile	Primary pulley
13	590.143.00	1	Cappellotto porta tasselli	Housing cap
14	590.124.00	6	Massa centrifuga	Centrifugal weight roller
15	590.150.00	1	Cinghia trasmissione	V-belt drive
16	590.144.00	3	Tassello traino	Dowel
17	590.158.00	2	Paraolio puleggia (33x39x4)	Oil seal (33x39x4)
18	590.159.00	2	O-Ring	O-Ring
19	590.145.00	1	Boccola puleggia anteriore	Bush
20	590.309.00	1	Dado puleggia	Nut
21	590.167.00	1	Dado campana frizione	Nut
22	590.166.00	1	Dado frizione	Nut
23	590.012.00	1	Rondella puleggia	Washer
24	590.254.00	1	Rondella variatore	Washer
25	590.125.00	1	Scodellino dentato	Drive plate
26	590.162.00	1	O-Ring	O-Ring
27	590.161.00	1	Cuscinetto frizione (638 Z)	Bearing (638 Z)
28	590.146.00	1	Rondella puleggia	Washer
29	590.163.00	1	Cuscinetto frizione	Bearing
30	590.141.00	1	Puleggia anteriore completa	Primary fixed pulley assy
31	590.123.00	1	Gruppo variatore completo	Variable transmission clutch

TORNA ALL'INDICE

F12 R 50 AC - KAT EURO 2
Ingranaggi trasmissione
Transmission gear

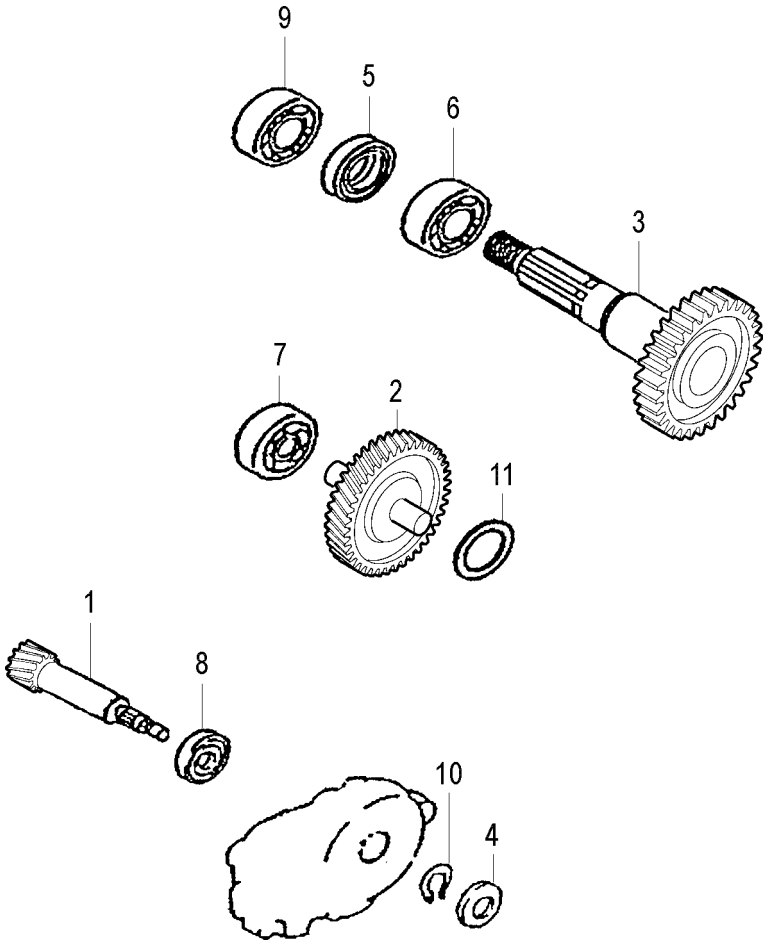

TORNA ALL'INDICE

F12 R 50 AC - KAT EURO 2
Ingranaggi trasmissione
Transmission gear

Nr.	Codice	Q.tà	Descrizione	Description
1	590.154.00	1	Albero primario	Primary drive shaft
2	590.024.00	1	Ingranaggio intermedio	Idle gear
3	590.017.00	1	Albero uscita moto	Drive shaft Z = 36
4	590.155.00	1	Paraolio puleggia (17x35x7)	Oil seal (17x35x7)
5	590.019.00	1	Paraolio albero moto (25x44x7)	Oil seal (25x44x7)
6	590.320.00	1	Cuscinetto albero moto (6202)	Bearing (6202)
7	590.319.00	1	Cuscinetto ingranaggio (6200)	Bearing (6200)
8	590.321.00	1	Cuscinetto puleggia (6203)	Bearing (6203)
9	590.318.00	1	Cuscinetto albero (6004-2RS)	Bearing (6004-2RS)
10	590.315.00	1	Seeger	Seeger
11	590.023.00	1	Molla a disco	Washer pring

Nr.	Codice	Q.tà	Descrizione	Description

TORNA ALL'INDICE

F12 R 50 AC - KAT EURO 2
Volano magnete
Magneto flywheel

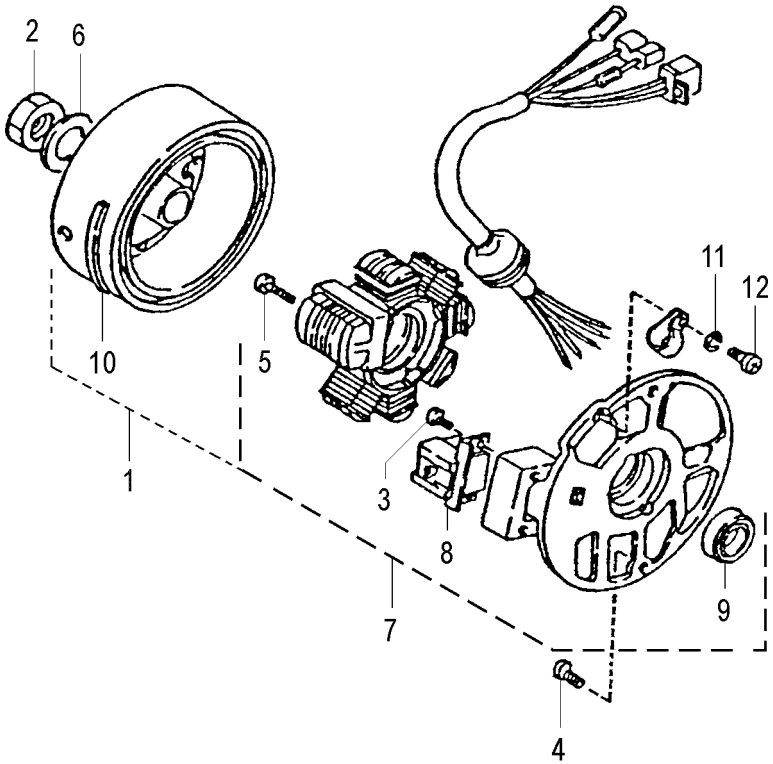

TORNA ALL'INDICE

F12 R 50 AC - KAT EURO 2
Volano magnete
Magneto flywheel

Nr.	Codice	Q.tà	Descrizione	Description
1	590.136.00	1	Volano completo	Flywheel assy
2	590.016.00	1	Dado volano	Nut
3	590.302.00	2	Vite captatore	Screw
4	590.308.00	2	Vite piastra	Screw
5	590.304.00	2	Vite statore	Screw
6	590.314.00	1	Rondella volano	Washer
7	590.138.00	1	Statore completo	Stator assy
8	590.229.00	1	Captatore elettronico	Pick-up
9	590.230.00	1	Paraolio statore	Oil seal
10	590.137.00	1	**NON FORNIBILE**	**NOT AVAILABLE**
11	590.311.00	1	Rondella piastra	Washer
12	590.300.00	1	Vite piastra	Screw

Nr.	Codice	Q.tà	Descrizione	Description

TORNA ALL'INDICE

F12 R 50 AC - KAT EURO 2
Motorino avviamento
Starter motor

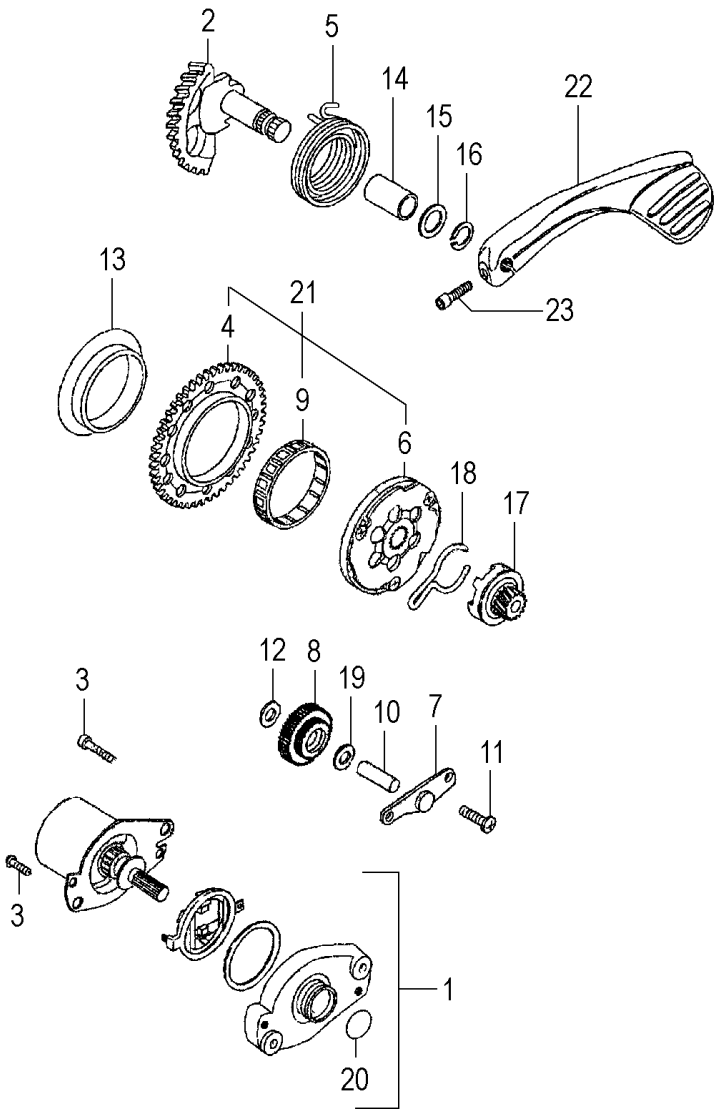

TORNA ALL'INDICE

F12 R 50 AC - KAT EURO 2
Motorino avviamento
Starter motor

Nr.	Codice	Q.tà	Descrizione	Description
1	590.130.00	1	Motorino avviamento	Starter motor assy
2	590.197.00	1	Albero kick starter	Kick starter shaft
3	590.207.00	2	Vite motorino	Screw
4	590.222.00	1	Corona avviamento	Starting ring
5	590.020.00	1	Molla avviamento	Spring
6	590.221.00	1	Ruota libera completa	Free wheel assy
7	590.226.00	1	Piastrina ingranaggio doppio	Plate
8	590.227.00	1	Ingranaggio doppio intermedio	Idle gear assy
9	590.223.00	1	Gabbia a rulli	Roller bearing
10	590.176.00	1	Perno	Pivot
11	590.253.00	2	Vite piastrina	Screw
12	590.224.00	1	Rondella ingranaggio	Washer
13	590.225.00	1	Rondella ruota libera	Washer
14	590.198.00	1	Boccola	Bush
15	590.209.00	1	Rondella	Washer
16	590.212.00	1	Seeger	Seeger
17	590.021.00	1	Ingranaggio scorrevole	Starting gear
18	590.022.00	1	Molla	Spring
19	590.228.00	1	Rondella	Washer
20	590.323.00	1	O-Ring	O-Ring
21	590.129.00	1	Gruppo ruota libera	Free wheel assy
22	081.017.03	1	Leva avviamento	Kick starter lever
23	184.412.00	1	Bullone leva avviamento	Bolt

Nr.	Codice	Q.tà	Descrizione	Description

TORNA ALL'INDICE